Montageanleitung Construction Manual Notice de montage

VERSION 01.07.2022

DEKLICK®

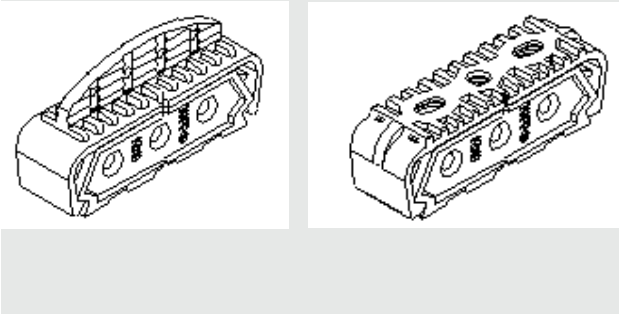

Art.-Nr. K010/S, K010/G, K011/S, K011/G, K012/S

KNAPP®
connectors.com

© Alle Zeichnungen sind Eigentum der KNAPP® GmbH | All drawings are the exclusive property of KNAPP® GmbH. | Tous les dessins sont la propriété de KNAPP® GmbH

© KNAPP® GmbH | Alle Maße in mm - Irrtümer, Druckfehler und Änderungen vorbehalten | All measures in mm - Errors excepted | Toutes dimensions en mm - sauf erreurs, fautes d'impression ou modifications

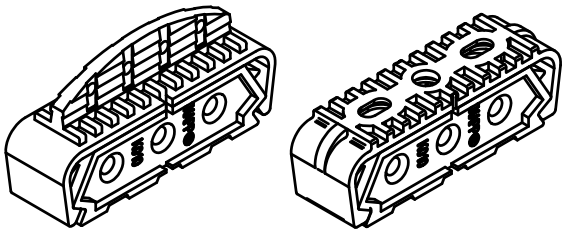

Montageanleitung

DEKLICK ®

Art.- Nr. K010/S, K010/G, K011/S, K011/G, K012/S

Klemmverbinder

DEKLICK ®- Lamellenklammer(schwarz/grau)
Art.- Nr. K011/S, K011/G

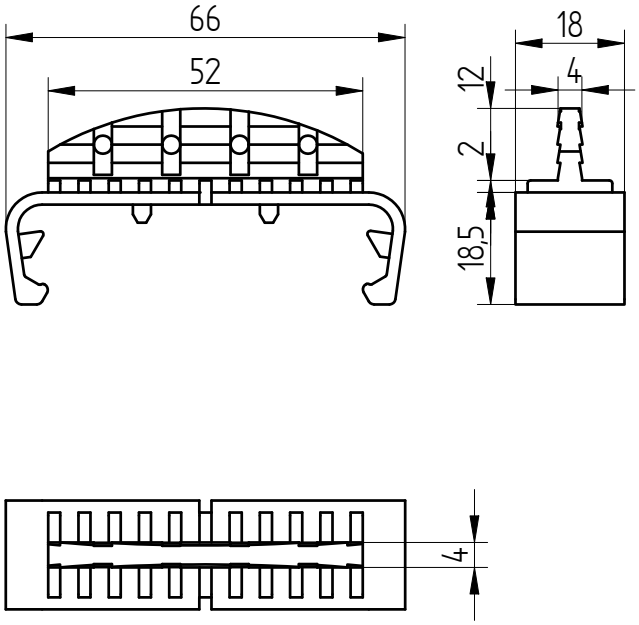

DEKLICK ® - Schraubklammer(schwarz)
Art.- Nr. K012/S

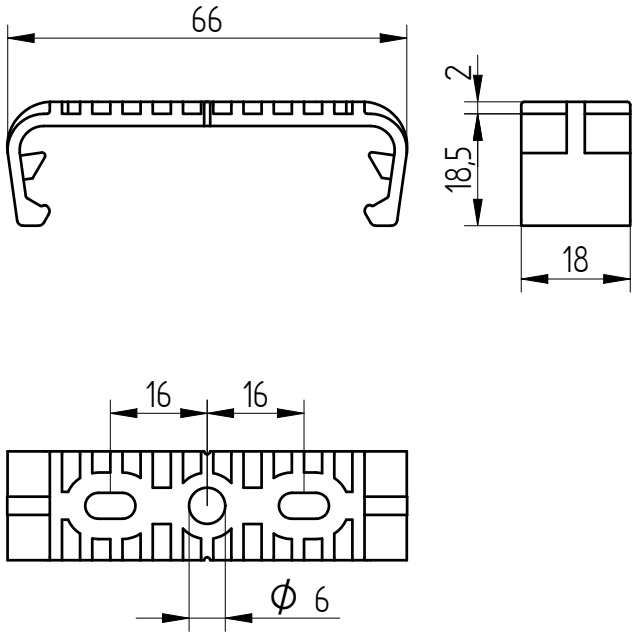

Lösbare Version Fmax= 8 kg

Extra starke Version Fmax= 20 kg

DEKLICK ® - Block(schwarz)
Art.- Nr. K010/S

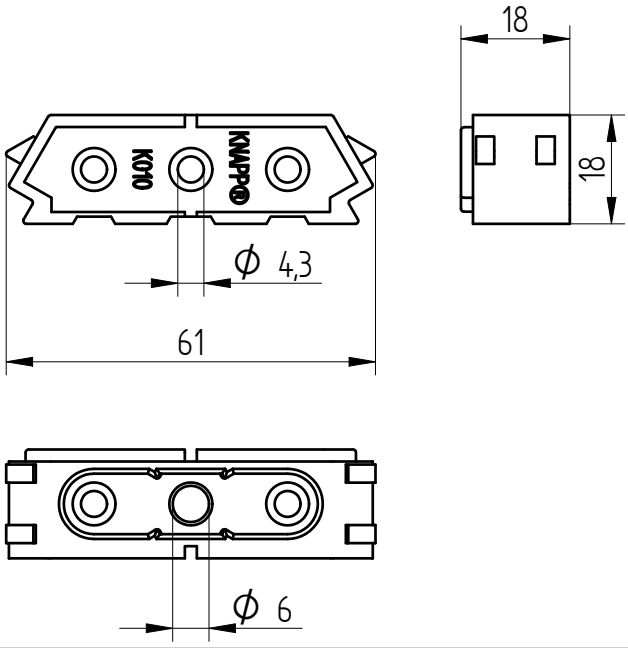

DEKLICK ® - Block(grau)
Art.- Nr. K010/G

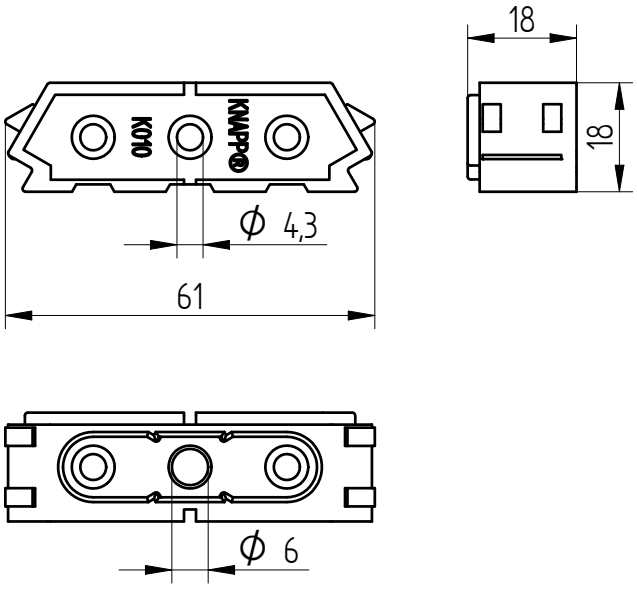

Diese Zeichnung ist Eigentum der Knapp GmbH.

© Knapp GmbH. Alle Maße in mm - Irrtümer, Druckfehler und Änderungen vorbehalten.

VERSION 01 01. 07. 2022

KNAPP® verbinder.com

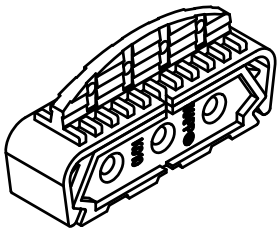

Montageanleitung

DEKLICK ®

Art.- Nr. K010/S, K010/G, K011/S, K011/G

Klemmverbinder

Verarbeitung mit Blockleiste

1. Blockleiste positionieren und verschrauben.

Positionsbohrungen

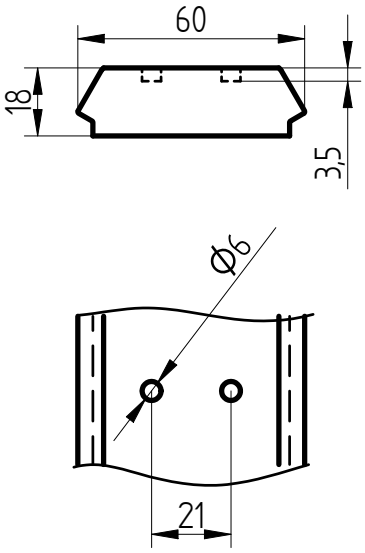

Positionsnuten quer

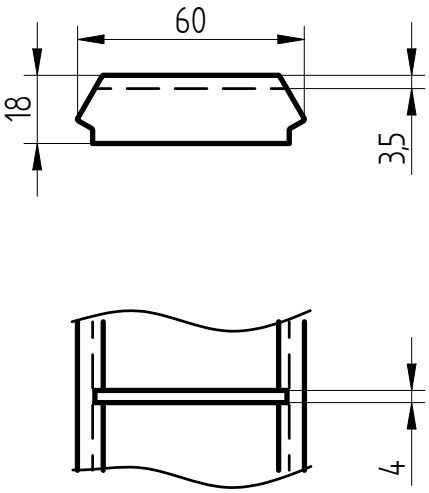

Positionsnuten längs

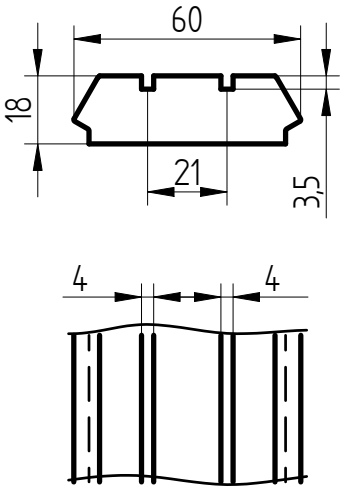

2. Lamellenklammer auf Blockleiste aufklipsen.

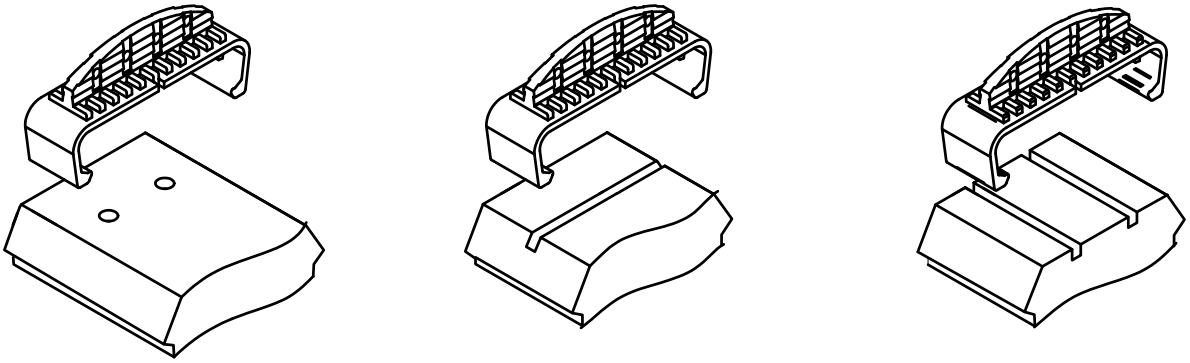

3. Nut fräsen und Kleber in Nut auftragen.

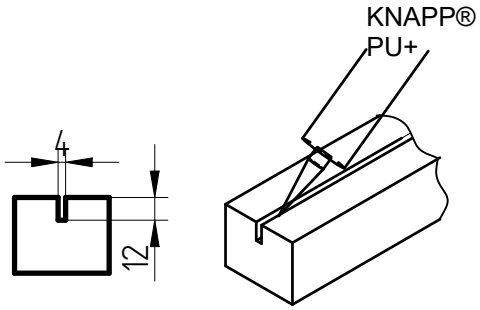

4. Bauteil auf die Klammer aufstecken.

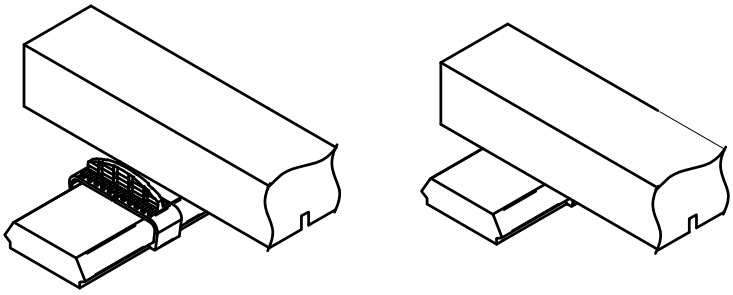

Diese Zeichnung ist Eigentum der Knapp GmbH.

© Knapp GmbH. Alle Maße in mm - Irrtümer, Druckfehler und Änderungen vorbehalten.

VERSION 01 01. 07. 2022

KNAPP®
verbinder.com

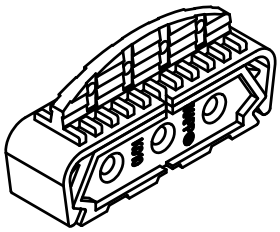

Montageanleitung

DEKLICK ®

Art.- Nr. K010/S, K010/G, K011/S, K011/G

Klemmverbinder

Verarbeitung mit Block

1. Block positionieren und verschrauben.

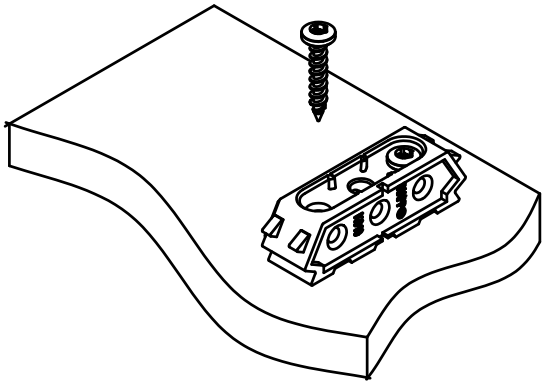

2. Lamellenklammer auf Block aufklipsen.

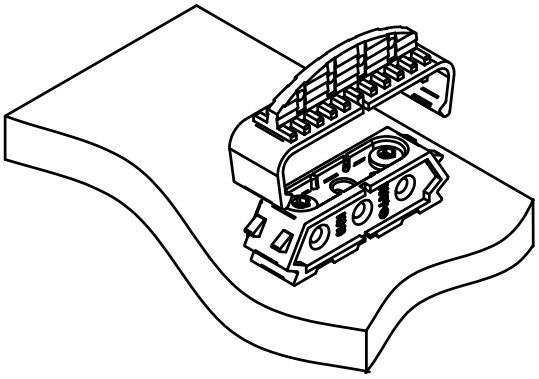

3. Nut fräsen und Kleber in Nut auftragen.

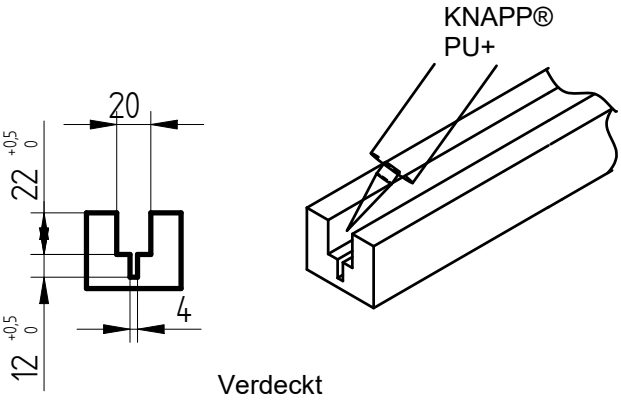

Verdeckt

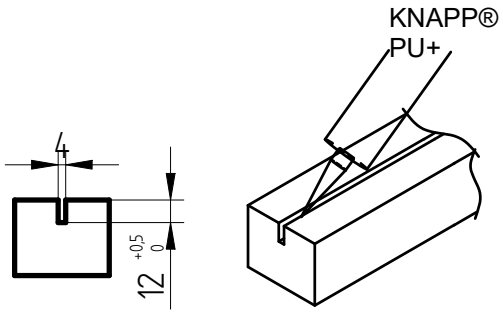

Sichtbar

4. Bauteil auf die Klammer aufstecken

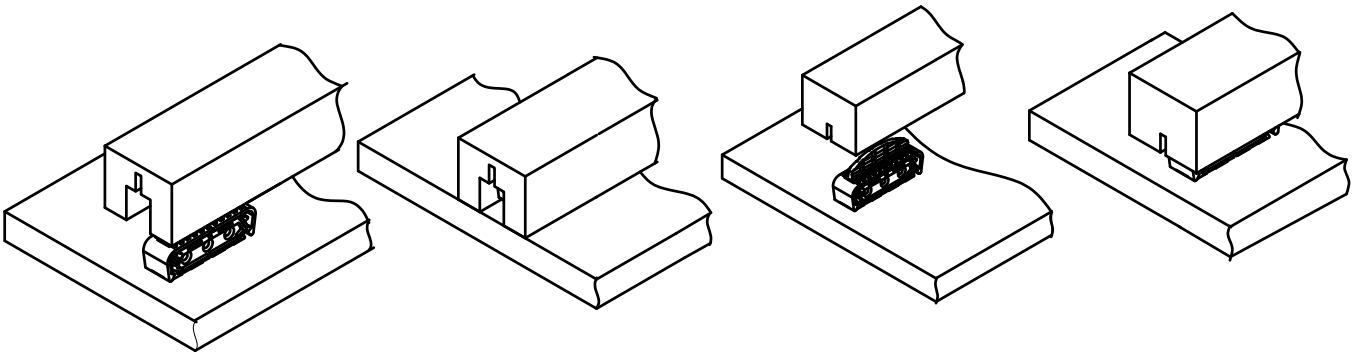

Verdeckt

Sichtbar

Diese Zeichnung ist Eigentum der Knapp GmbH.

© Knapp GmbH. Alle Maße in mm - Irrtümer, Druckfehler und Änderungen vorbehalten. VERSION 01 01. 07. 2022

KNAPP® verbinder.com

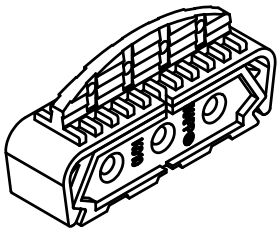

Montageanleitung

DEKLICK ®

Art.- Nr. K010/S, K010/G, K011/S, K011/G

Klemmverbinder

Stumpfe Winkel Verbindung

1. Block positionieren und verschrauben.

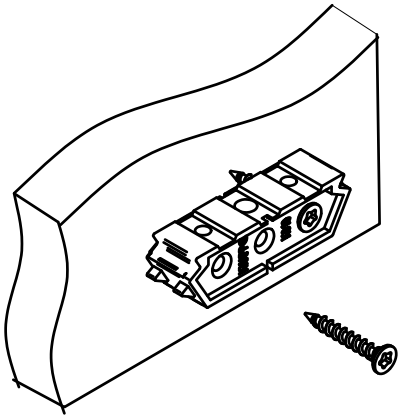

2. Nut fräsen und Kleber in Nut auftragen.

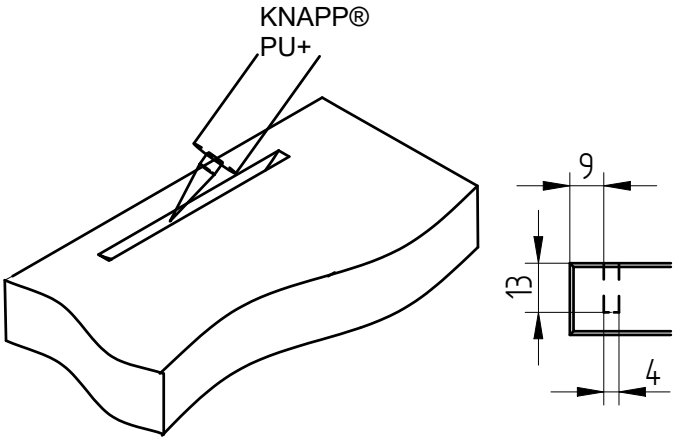

3. DEKLICK-Lamellenklammer einsetzen.

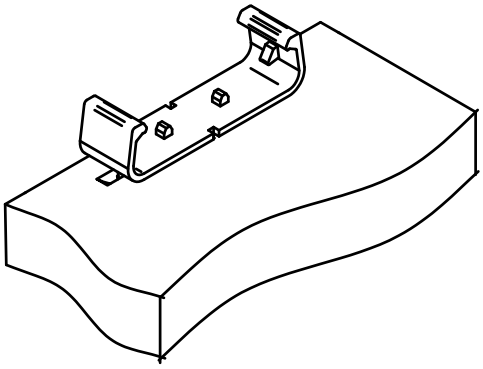

4. DEKLICK zusammenklipsen.

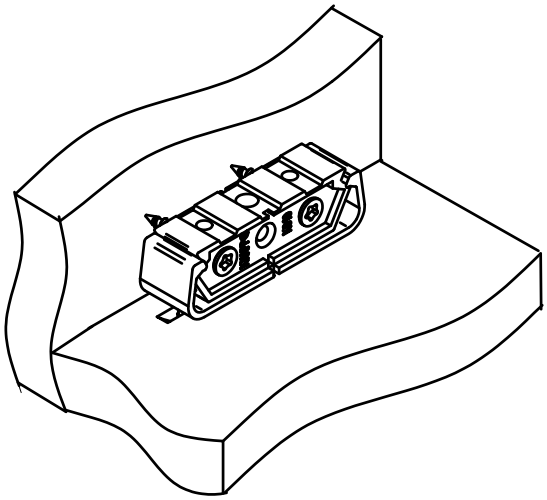

Verbindungsmöglichkeiten

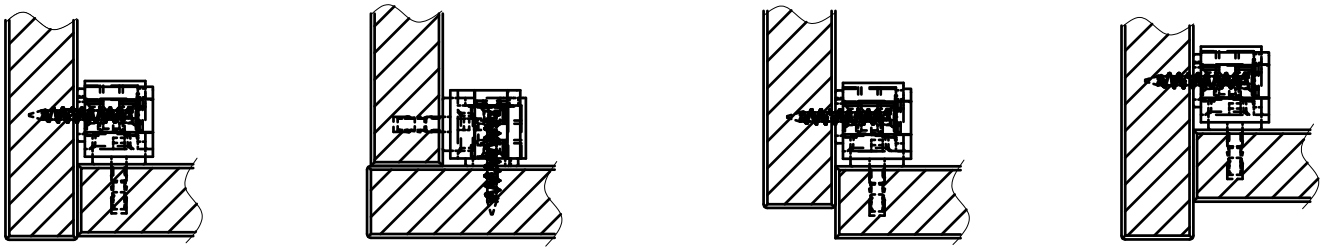

Diese Zeichnung ist Eigentum der Knapp GmbH.

© Knapp GmbH. Alle Maße in mm - Irrtümer, Druckfehler und Änderungen vorbehalten. VERSION 01 01. 07. 2022

KNAPP® verbinder.com

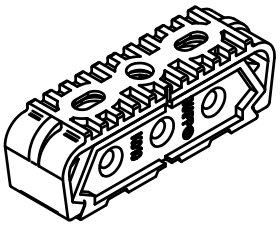

Montageanleitung

DEKLICK ®

Art.- Nr. K010/S, K010/G, K012/S

Klemmverbinder

Verarbeitung mit Schraubklammer

1. Schraubklammer positionieren und verschrauben.

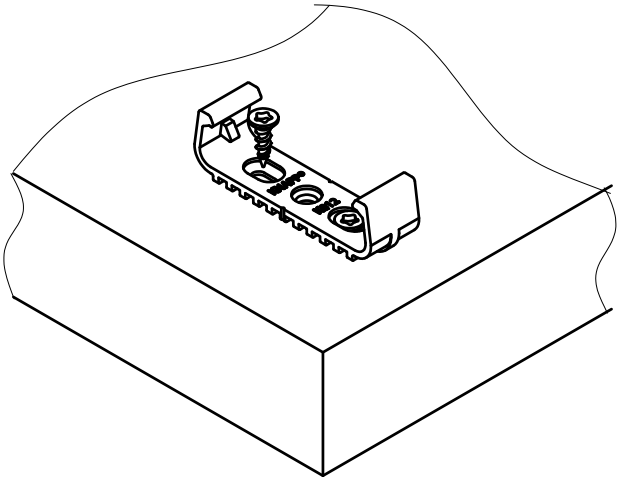

2. ± 2 mm justieren.

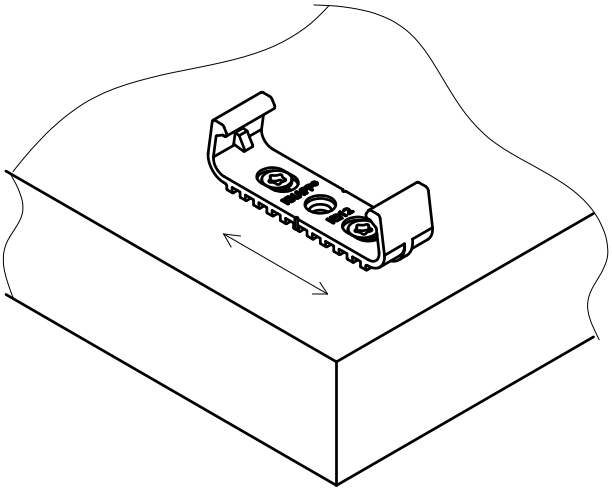

3. Blockleiste einsetzen.

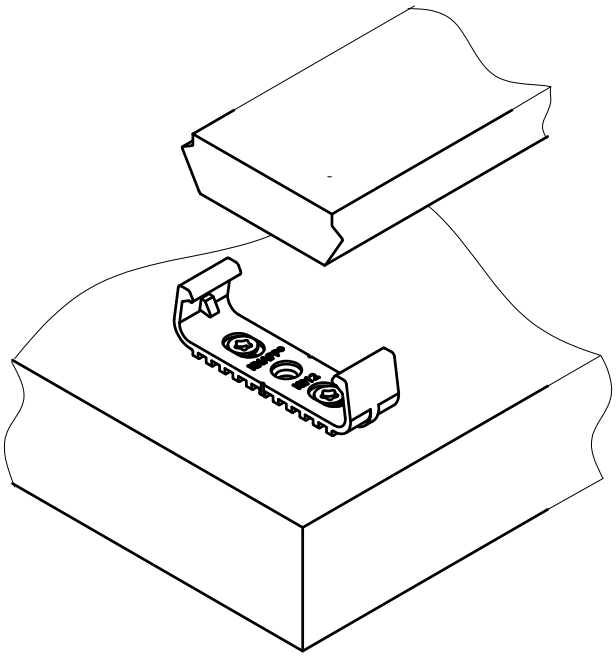

4. zusammenklipsen.

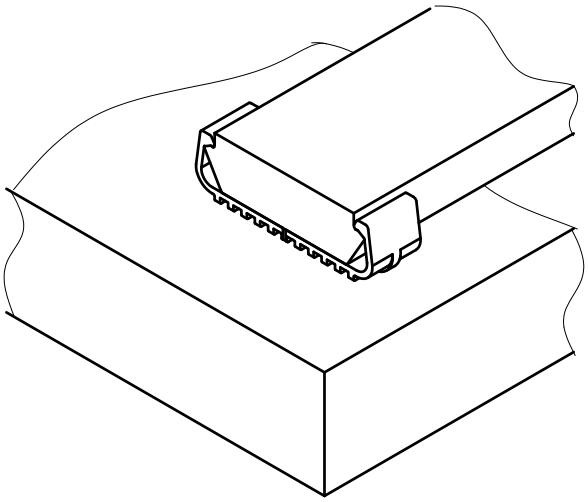

Diese Zeichnung ist Eigentum der Knapp GmbH.

© Knapp GmbH. Alle Maße in mm - Irrtümer, Druckfehler und Änderungen vorbehalten. VERSION 01 01. 07. 2022

KNAPP®
verbinder.com

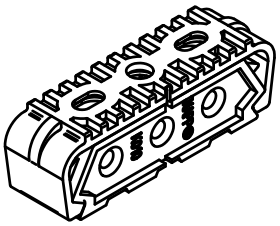

Montageanleitung

DEKLICK ®

Art.- Nr. K010/S, K010/G, K012/S

Klemmverbinder

Verarbeitung mit Block, Schraubklammer

1. Block positionieren und verschrauben.

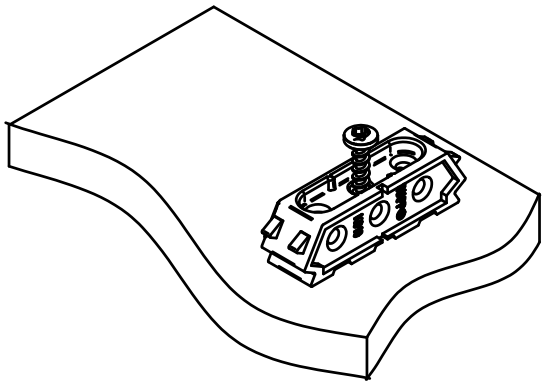

2. vorbohren für EURO-Schraube.

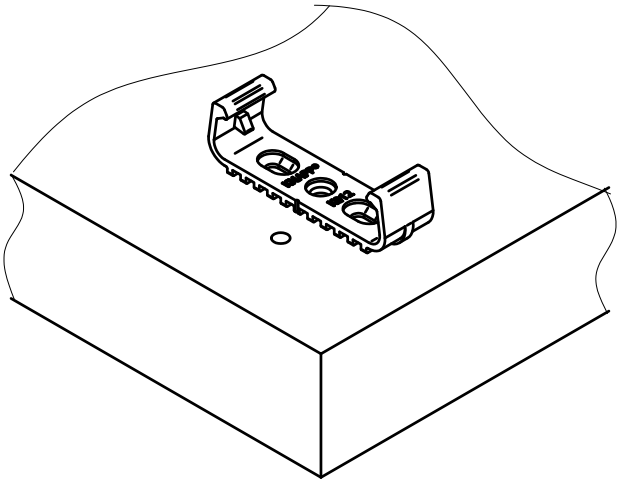

3. Schraubklammer verschrauben.

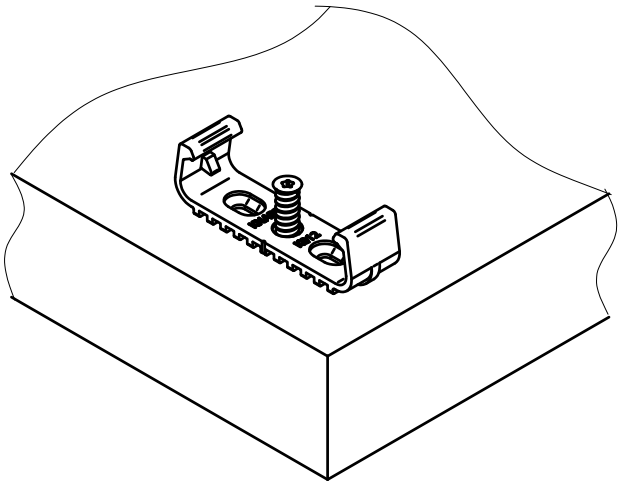

4. Schraubklammer auf Block aufklipsen.

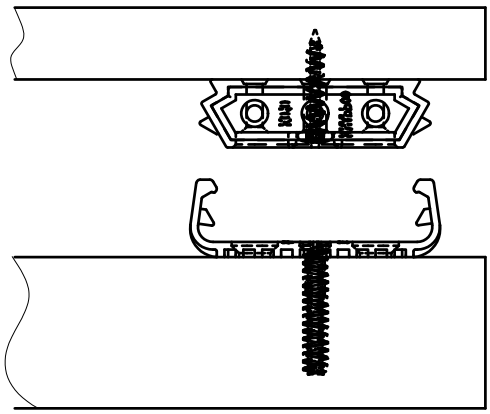

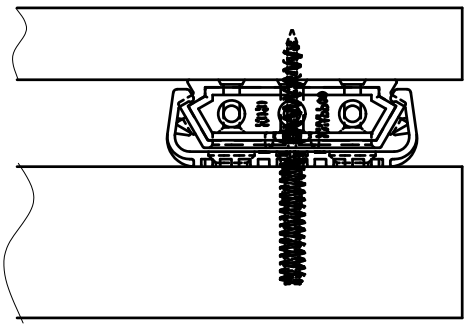

Diese Zeichnung ist Eigentum der Knapp GmbH.

© Knapp GmbH. Alle Maße in mm - Irrtümer, Druckfehler und Änderungen vorbehalten. VERSION 01 01. 07. 2022

KNAPP®
verbinder.com

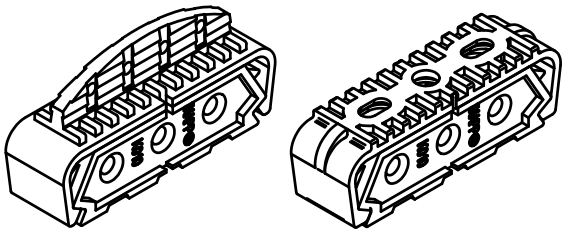

Assembly Instructions

DEKLICK®

Art.- No. K010/S, K010/G, K011/S, K011/G, K012/S

Clamp connector

DEKLICK® lamellar clamp (black/grey)
Art.-No. K011/S, K011/G

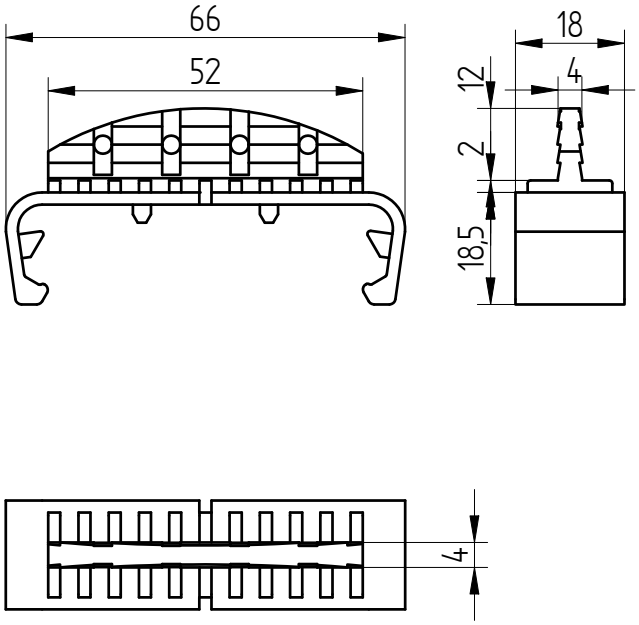

DEKLICK® screw clamp (black)
Art.-No. K012/S

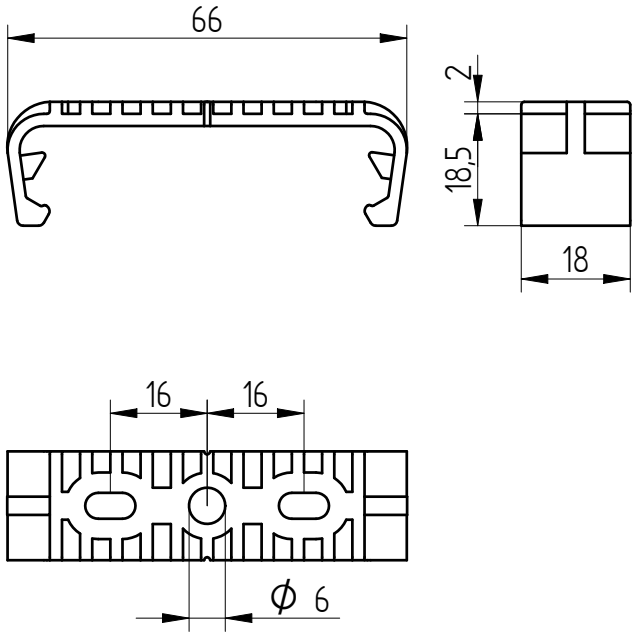

Removable version F_{max}= 8 kg

Extra grip version F_{max}= 20 kg

DEKLICK® block (black) Art.- No. K010/S

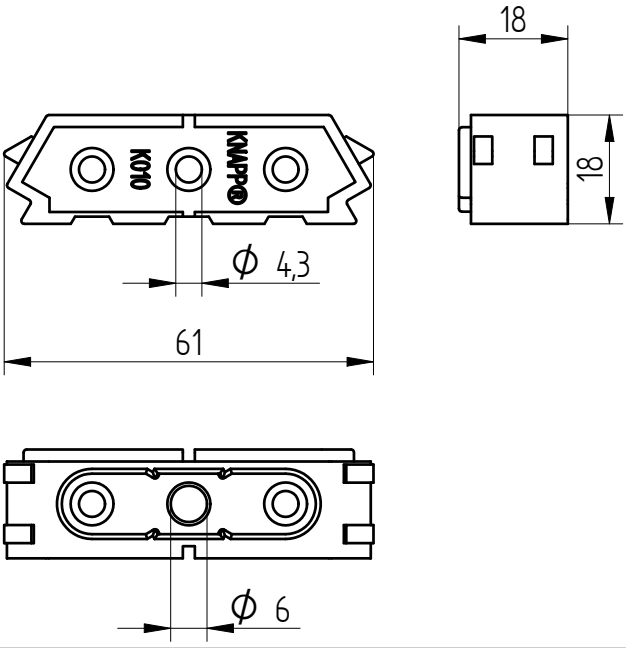

DEKLICK® block (grey) Art.- No. K010/G

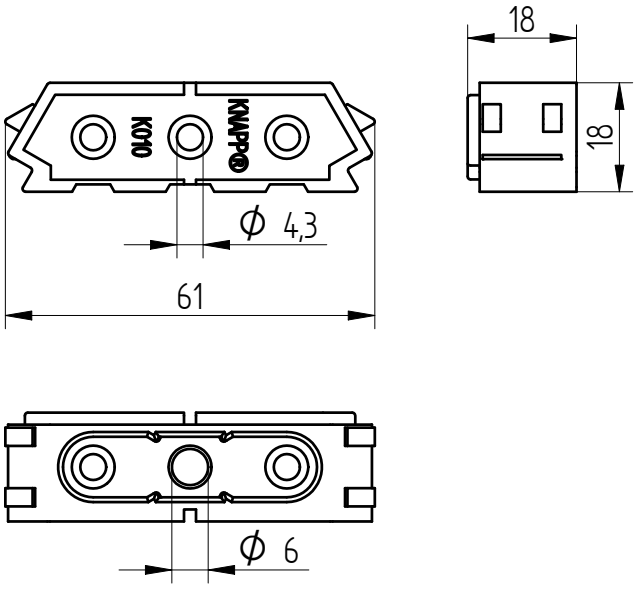

This drawing is the exclusive property of Knapp GmbH.

© Knapp GmbH. All measures in mm - Errors excepted. VERSION 01 01. 07. 2022

KNAPP®
connectors.com

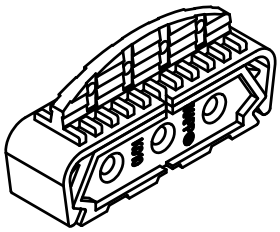

Assembly Instructions

DEKLICK ®

Art.- No. K010/S, K010/G, K011/S, K011/G

Clamp connector

Assembly with wooden block rail

1. Position the block rail and screw in place.

Positioning holes

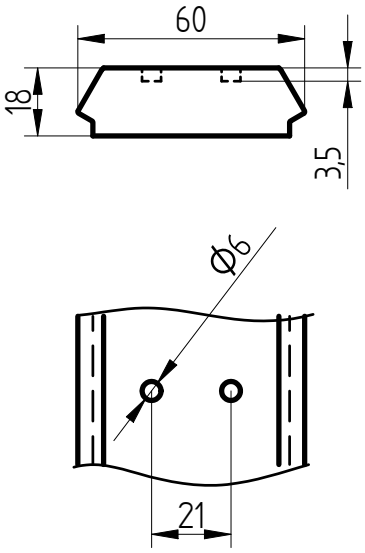

Positioning grooves crosswise

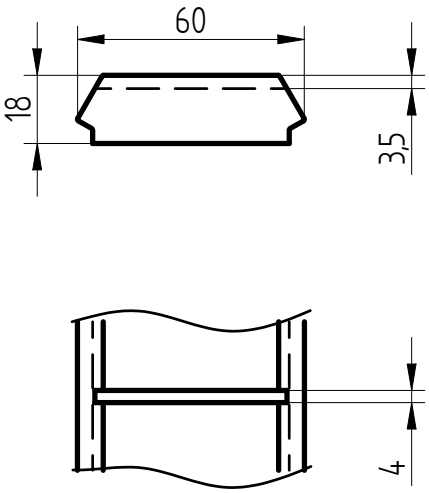

Positioning grooves lengthwise

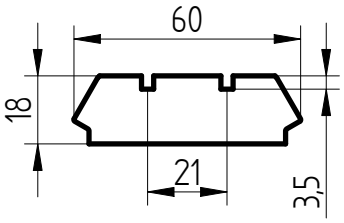

2. Clip clamp onto block rail.

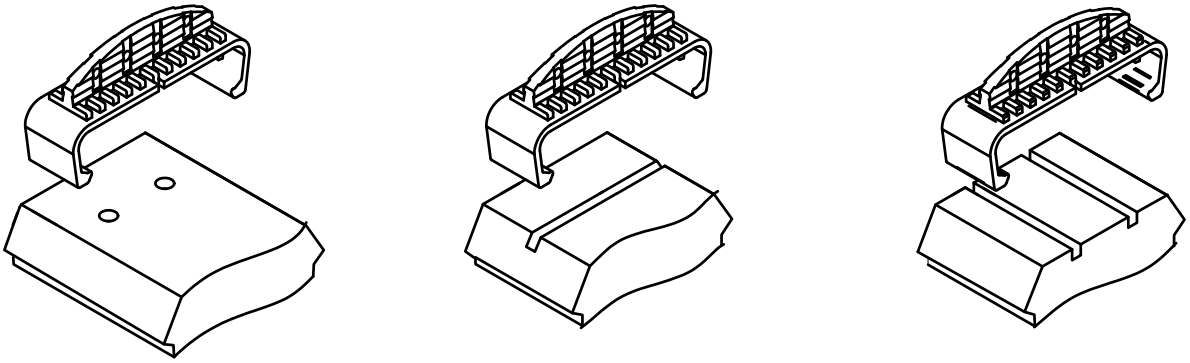

3. Mill groove and apply adhesive in it.

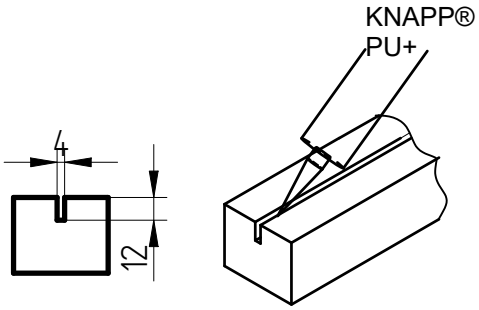

4. Attach the component to the clamp.

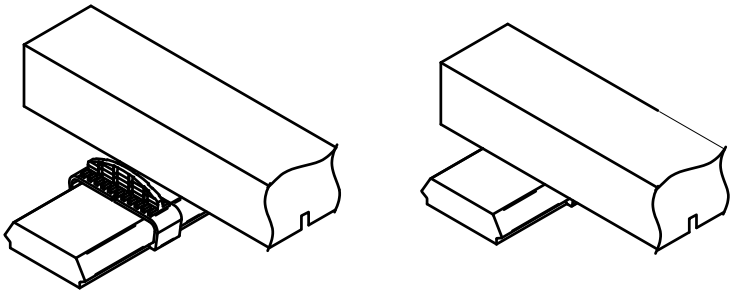

This drawing is the exclusive property of Knapp GmbH.

© Knapp GmbH. All measures in mm - Errors excepted. VERSION 01 01. 07. 2022

KNAPP®
connectors.com

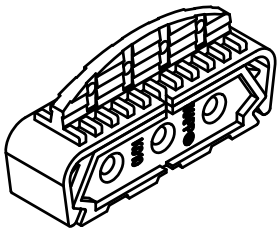

Assembly Instructions

DEKLICK ®

Art.- No. K010/S, K010/G, K011/S, K011/G

Clamp connector

Assembly with block

1. Position the block and screw in place.

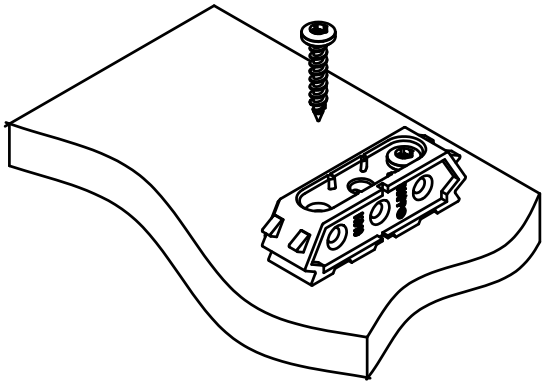

2. Clip clamp onto block.

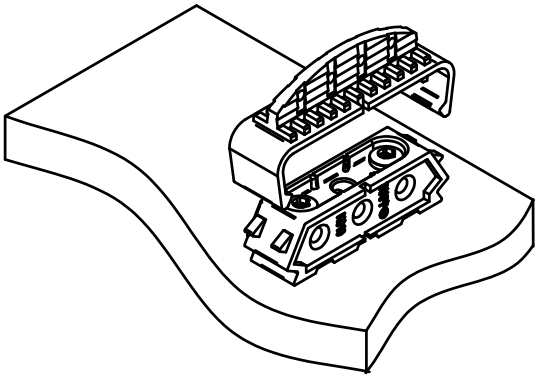

3. Mill groove and apply adhesive in it.

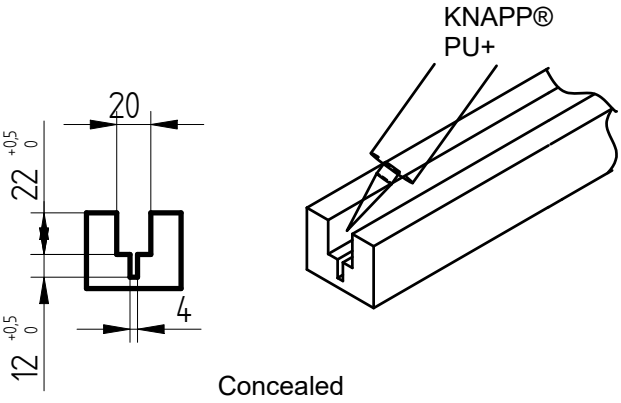

Concealed

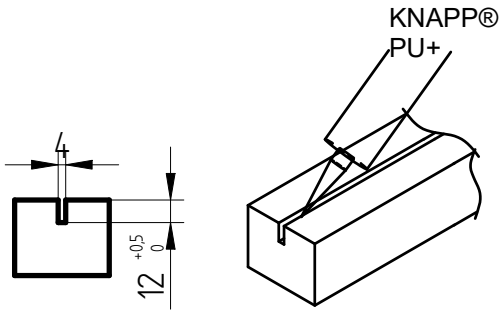

Visible

4. Attach the component to the clamp.

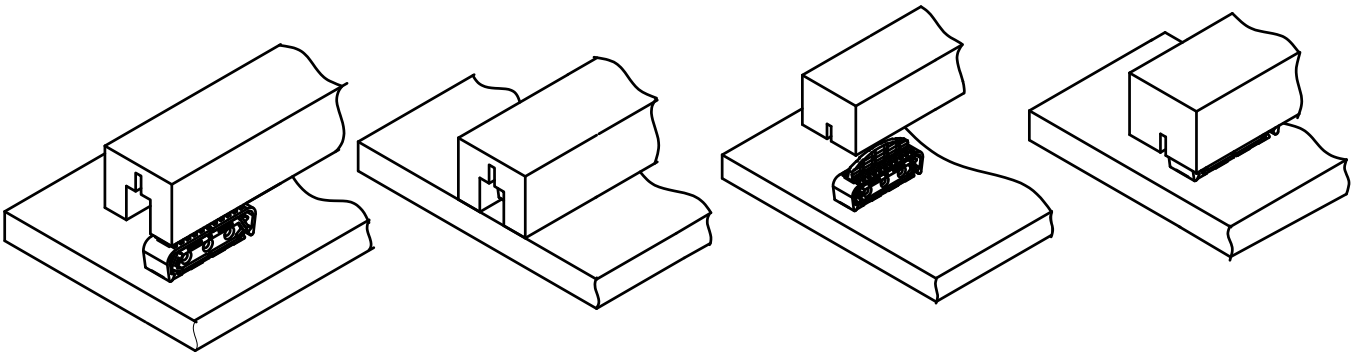

Concealed

Visible

This drawing is the exclusive property of Knapp GmbH.

© Knapp GmbH. All measures in mm - Errors excepted.

VERSION 01 01. 07. 2022

KNAPP® connectors.com

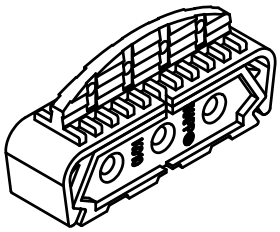

Assembly Instructions

DEKLICK ®

Art.- No. K010/S, K010/G, K011/S, K011/G

Clamp connector

Obtuse angle connection

1. Position the block and screw in place.

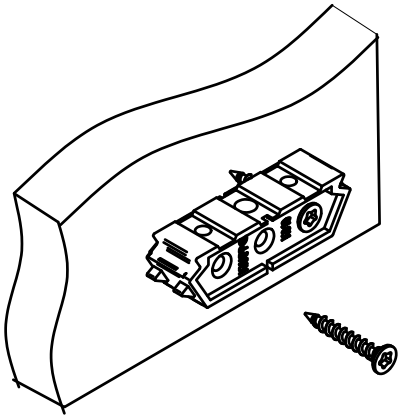

2. Mill groove and apply adhesive in it.

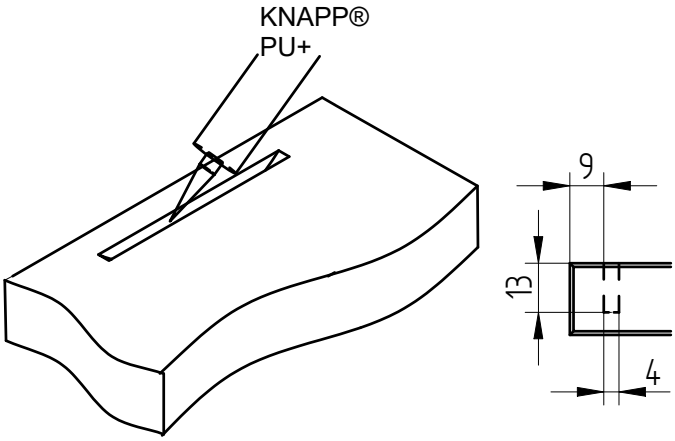

3. Insert DEKLICK-clamp in groove.

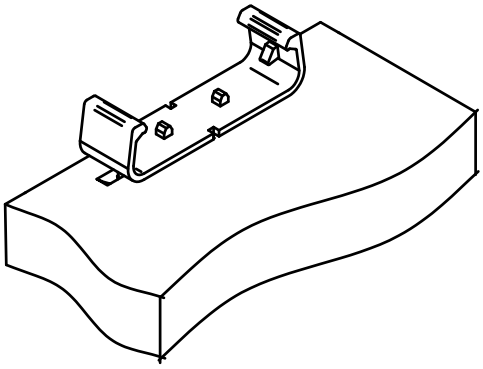

4. Clip DEKLICK parts together.

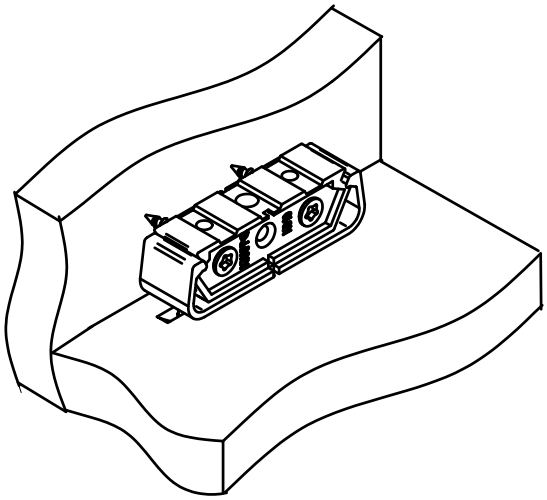

Connection examples

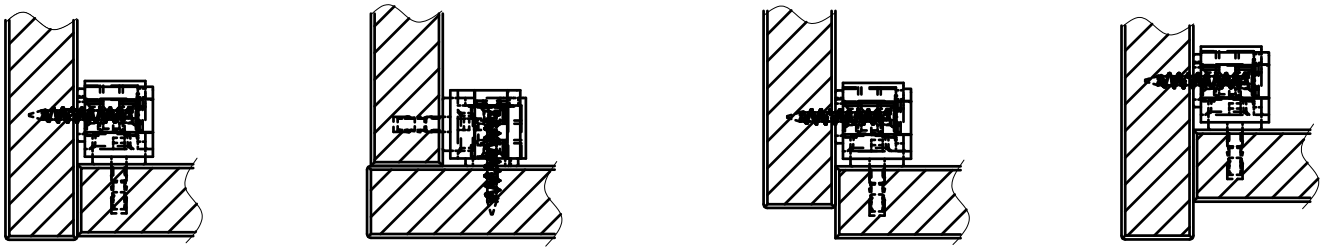

This drawing is the exclusive property of Knapp GmbH.

© Knapp GmbH. All measures in mm - Errors excepted.

VERSION 01 01. 07. 2022

KNAPP®
connectors.com

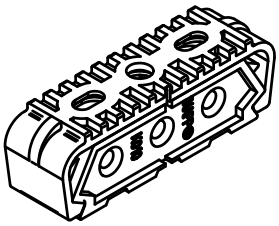

Assembly Instructions

DEKLICK®

Art.- No. K010/S, K010/G, K012/S

Clamp connector

Assembly with screw clamp

1. Position the screw clamp to screw in place.

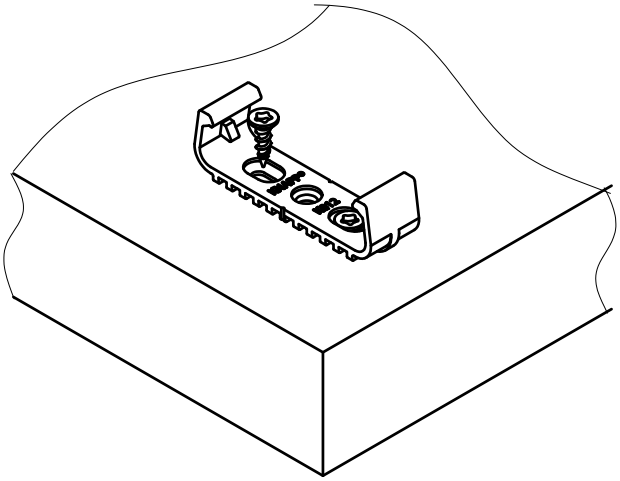

2. Adjust ± 2 mm.

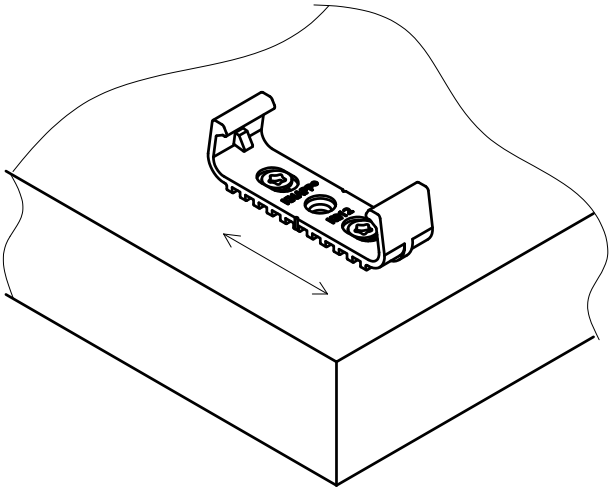

3. Position the block rail.

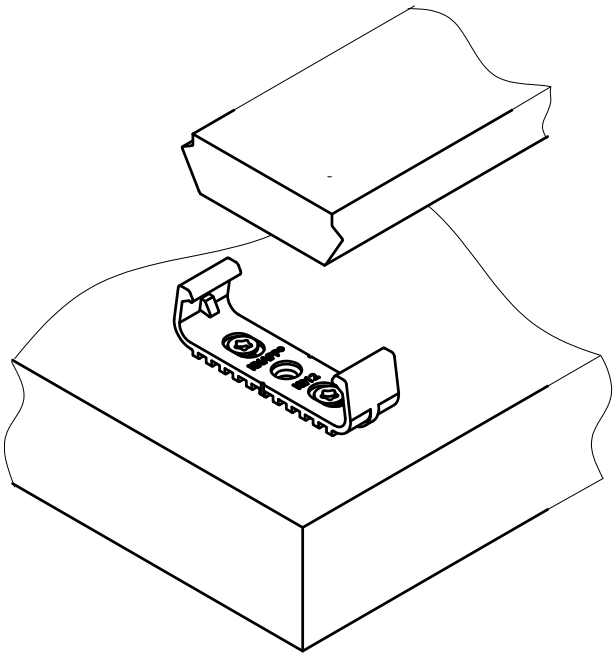

4. Clip the block rail into the clamp.

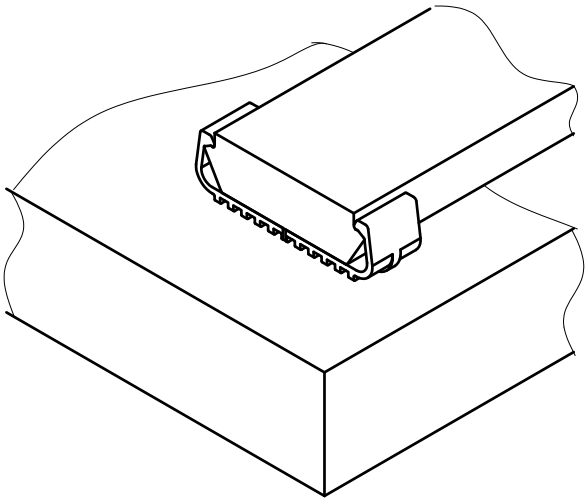

This drawing is the exclusive property of Knapp GmbH.

© Knapp GmbH. All measures in mm - Errors excepted. VERSION 01 01. 07. 2022

KNAPP®
verbinder.com

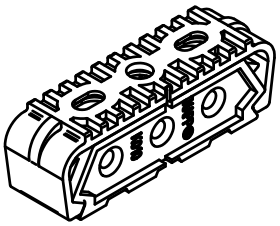

Assembly Instructions

DEKLICK®

Art.- No. K010/S, K010/G, K012/S

Clamp connector

Assembly with Block, and screw clamp

1. Position the block and screw in place.

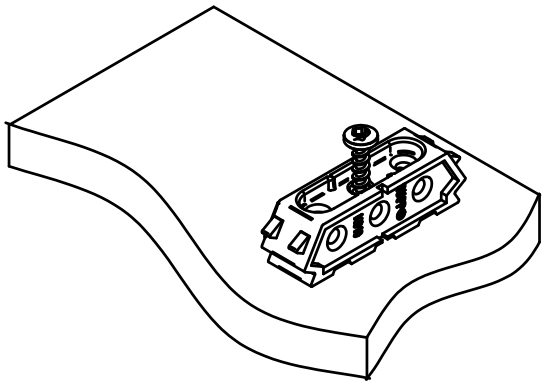

2. Pre-drill to place EURO-screws.

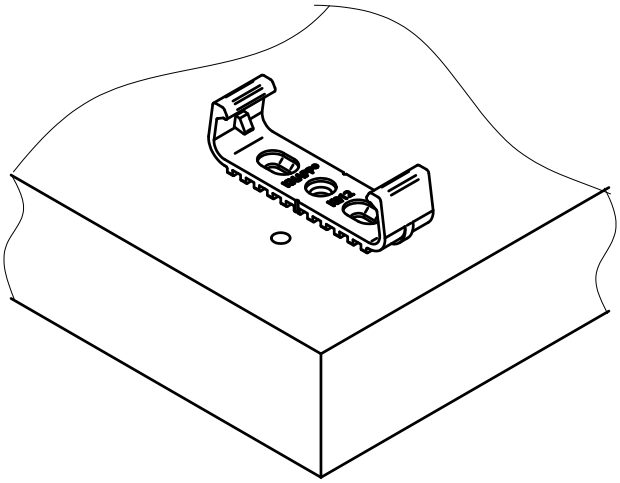

3. Screw DEKLICK® clamp in place.

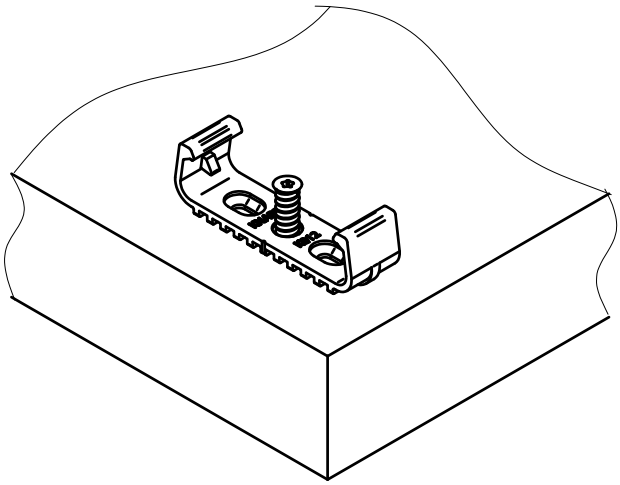

4. Clip the DEKLICK® clamp with the block.

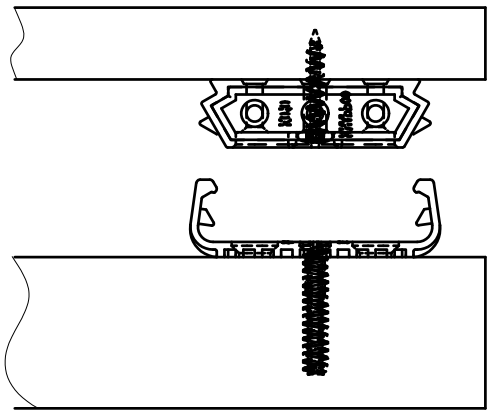

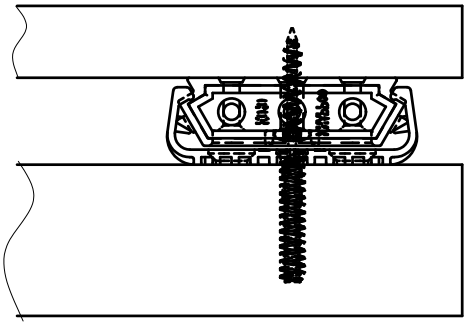

This drawing is the exclusive property of Knapp GmbH.

© Knapp GmbH. All measures in mm - Errors excepted. VERSION 01 01. 07. 2022

KNAPP®
verbinder.com

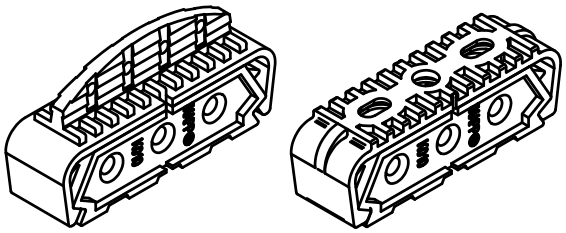

Notice de montage

DEKLICK ®

Réf. K010/S, K010/G, K011/S, K011/G, K012/S

Clip de fixation

DEKLICK ®- Clip à lamelle (noir/gris)
Réf. K011/S, K011/G

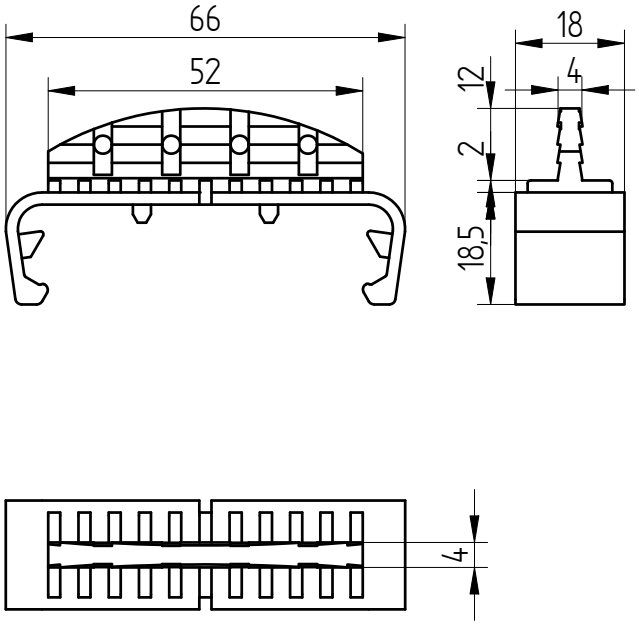

DEKLICK ® - Clip à visser (noir)
Réf. K012/S

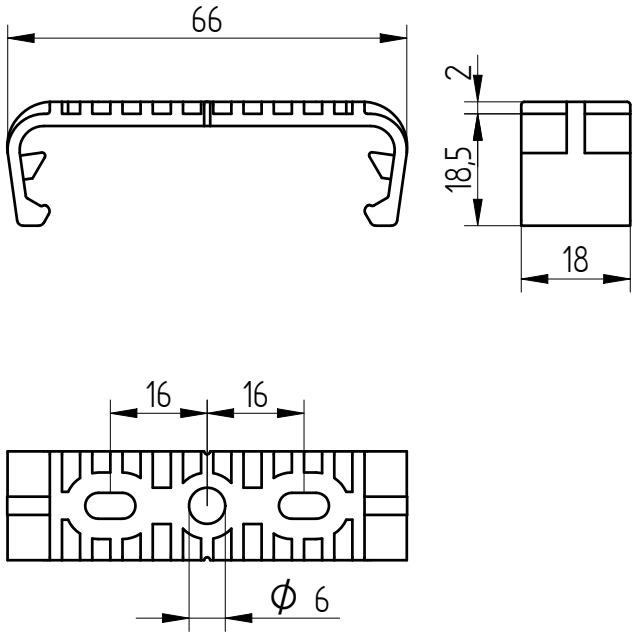

Version démontable Fmax= 8 kg

Version extra grip Fmax= 20 kg

DEKLICK ® - Bloc(noir)
Réf. K010/S

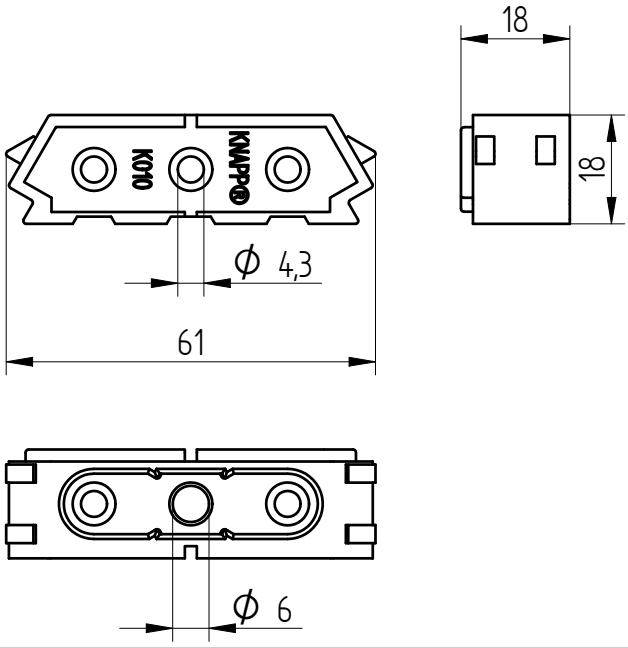

DEKLICK ® - Bloc(gris)
Réf. K010/G

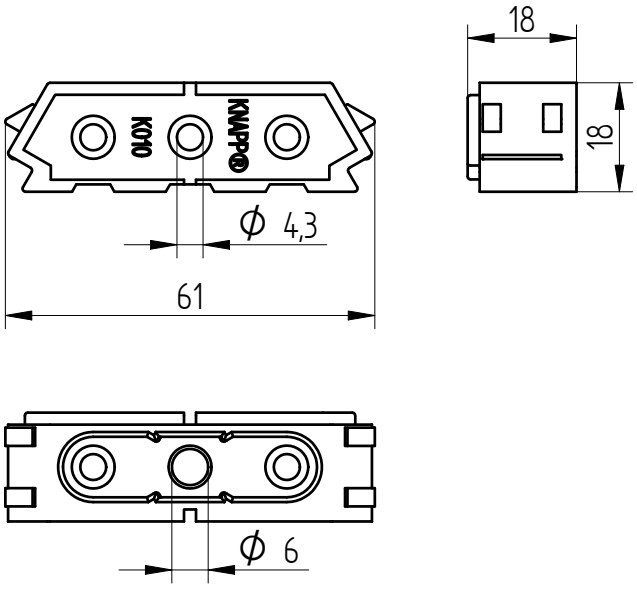

Ce dessin est la propriété de Knapp GmbH.

© Knapp GmbH. Toutes dimensions en mm - sauf erreurs, fautes d'impression ou modifications techniques VERSION 01 01. 07. 2022

KNAPP®
connectors.com

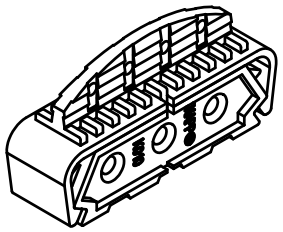

Notice de montage

DEKLICK ®

Réf. K010/S, K010/G, K011/S, K011/G

Clip de fixation

Mise en œuvre avec profils d'accroche bois

1. Positionner et fixer le profil d'accroche.

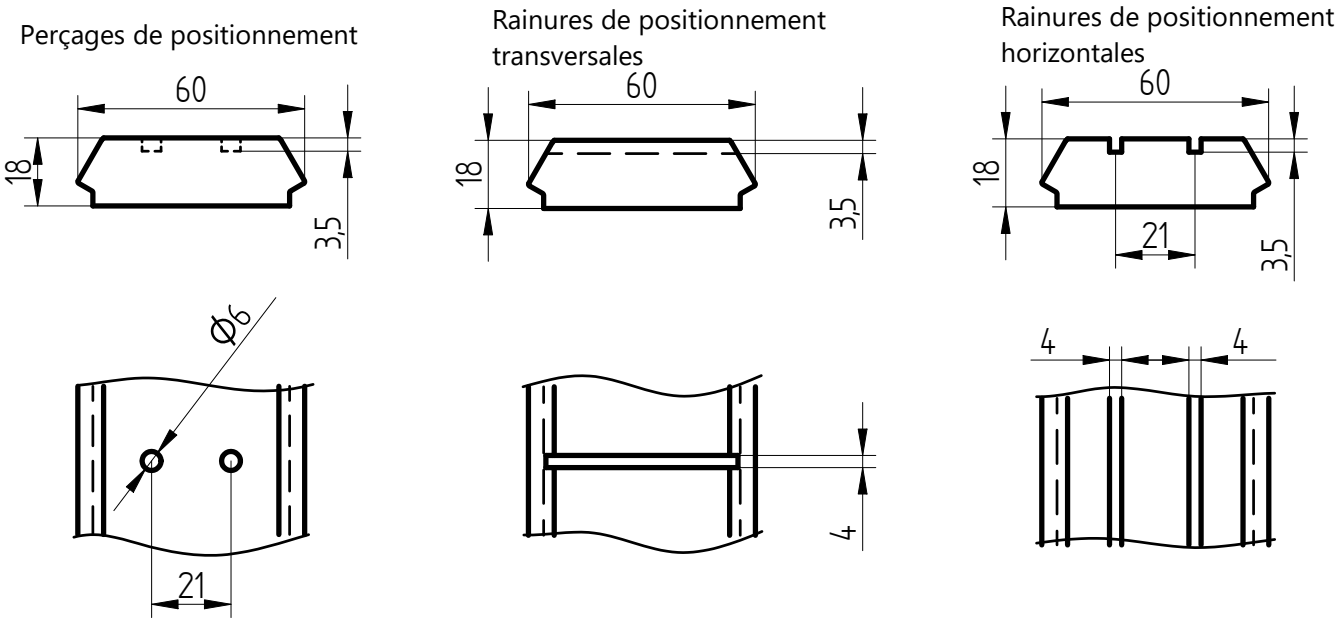

2. Emboîter le clip sur le profil d'accroche.

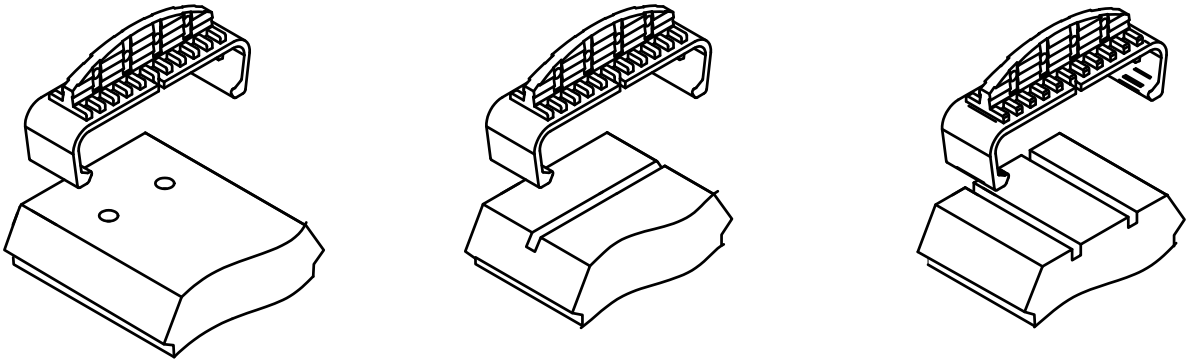

3. Rainurer les profilés bois décoratifs puis les encoller

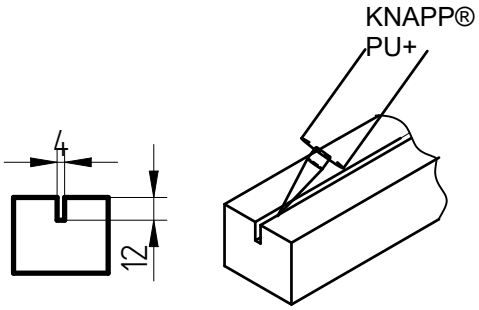

4. Engager les profilés bois décoratifs sur les clips - attendre le séchage de la colle avant manipulation

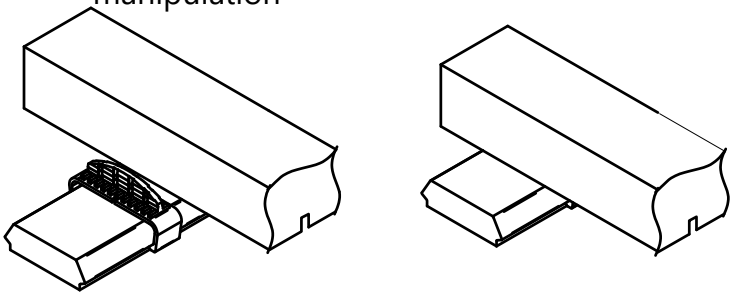

Ce dessin est la propriété de Knapp GmbH.

© Knapp GmbH. Toutes dimensions en mm - sauf erreurs, fautes d'impression ou modifications techniques VERSION 01 01. 07. 2022

KNAPP® connectors.com

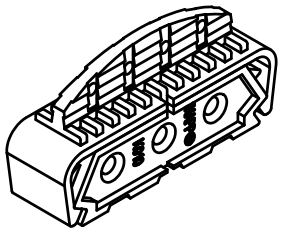

Notice de montage

DEKLICK ®

Réf. K010/S, K010/G, K011/S, K011/G

Clip de fixation

Mise en œuvre avec blocs

1. Positionner et fixer le bloc.

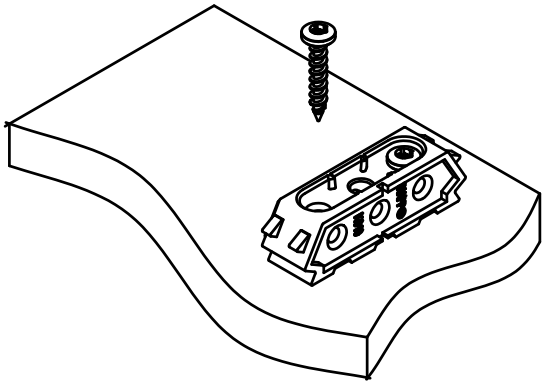

2.Emboîter le clip sur le bloc

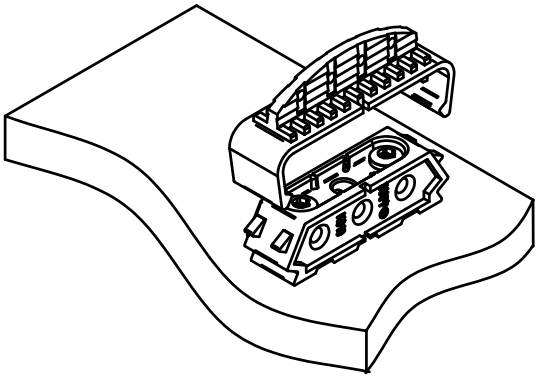

3. Rainurer les profilés bois décoratifs puis les encoller

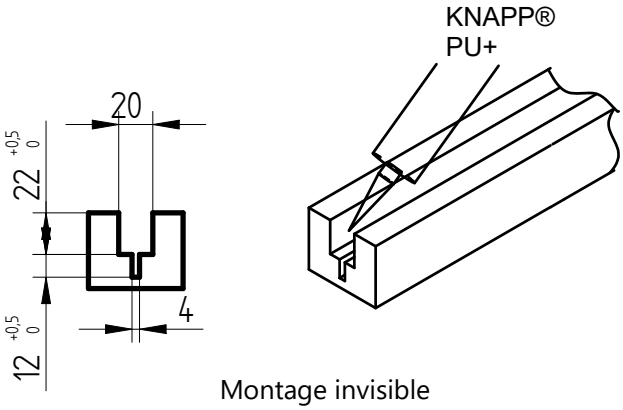

Montage invisible

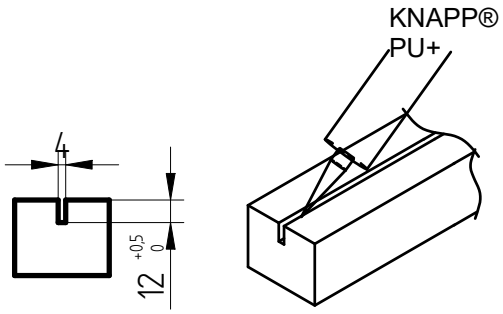

Montage discret

4.Engager les profilés bois décoratifs sur les clips - attendre le séchage de la colle avant manipulation

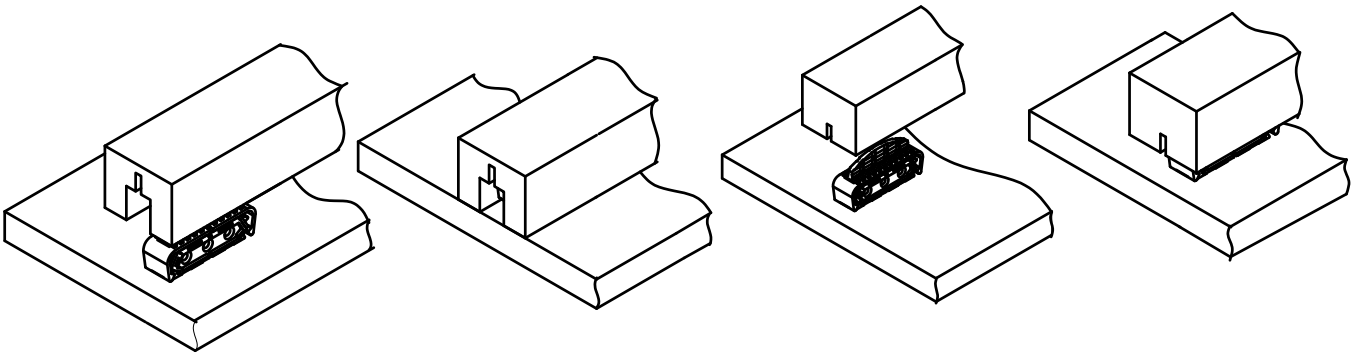

Montage invisible

Montage discret

Ce dessin est la propriété de Knapp GmbH.

© Knapp GmbH. Toutes dimensions en mm - sauf erreurs, fautes d'impression ou modifications techniques VERSION 01 01. 07. 2022

KNAPP®
connectors.com

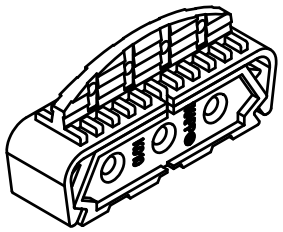

Notice de montage

DEKLICK ®

Réf. K010/S, K010/G, K011/S, K011/G

Clip de fixation

Assemblage à angle droit

1. Positionner et fixer les Blocs

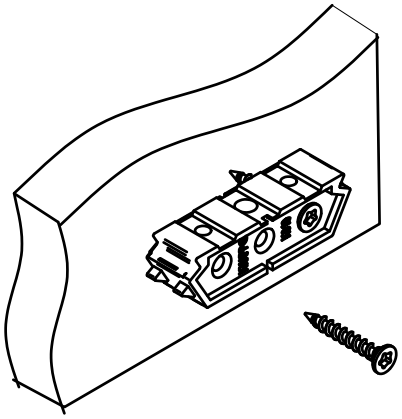

2. Rainurer la pièce bois à fixer puis encoller

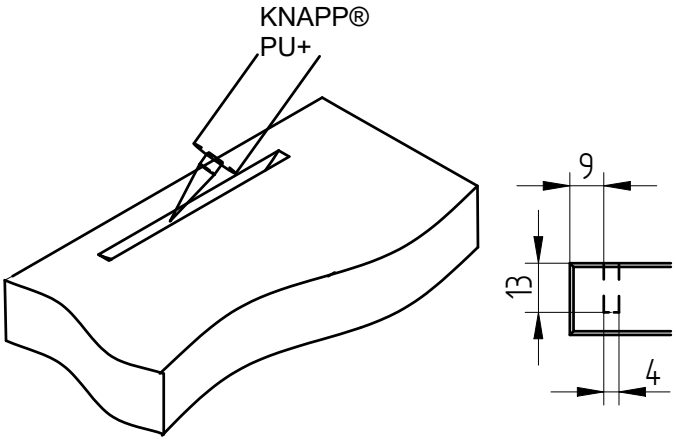

3. Engager les Clip DEKLICK dans les rainures

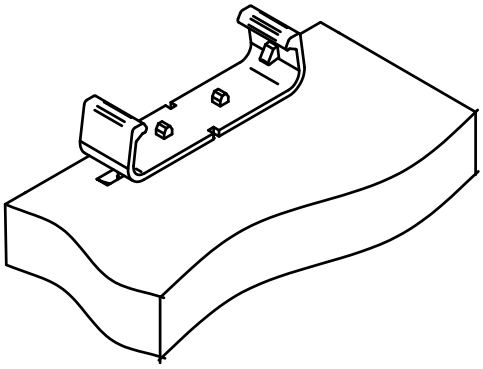

4.Emboîter les Clips sur les Blocs DEKLICK

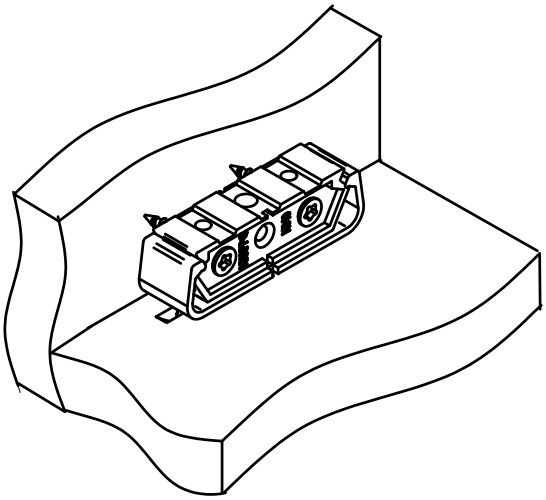

Exemples de possibilités de mise en œuvre

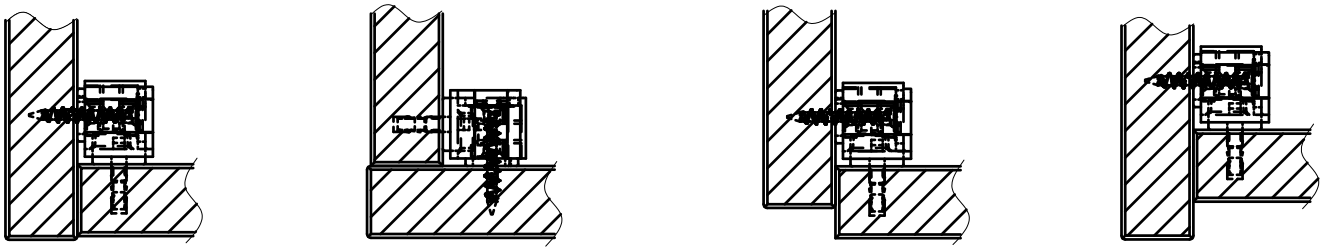

Ce dessin est la propriété de Knapp GmbH.

© Knapp GmbH. Toutes dimensions en mm - sauf erreurs, fautes d'impression ou modifications techniques VERSION 01 01. 07. 2022

KNAPP®
connectors.com

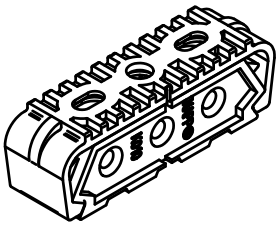

Notice de montage

DEKLICK ®

Réf. K010/S, K010/G, K012/S

Clip de fixation

Mise en œuvre avec clip à visser

1. Positionner et fixer les clips

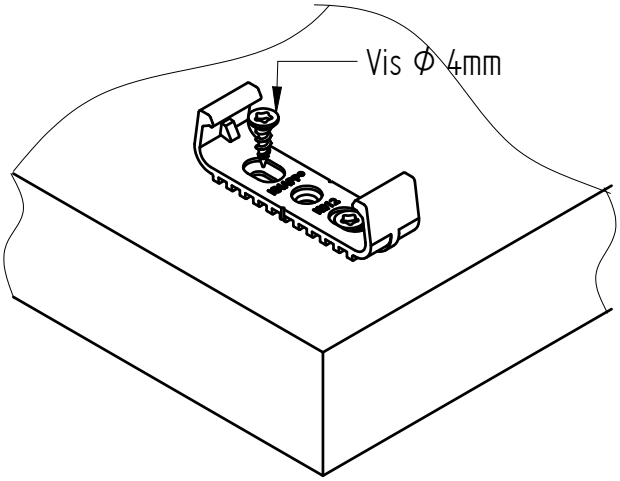

2. Ajustage ± 2 mm possible.

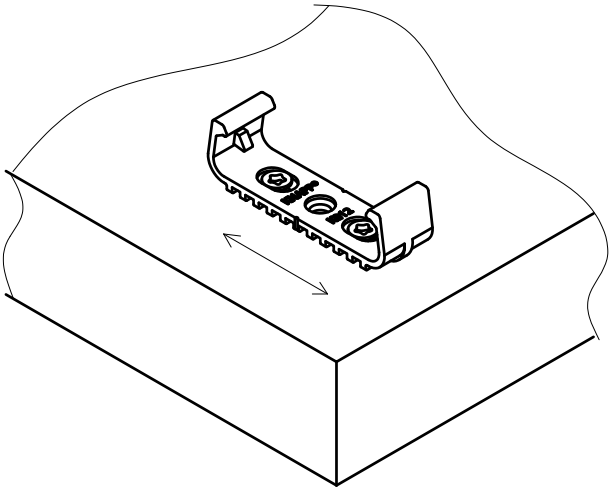

3. Mettre les pièces en face l´une de l´autre

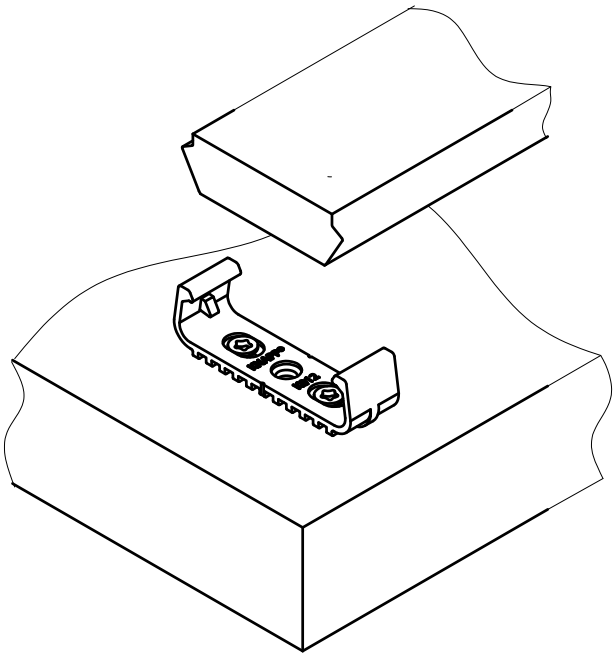

4. Clipser en exerçant une légère pression

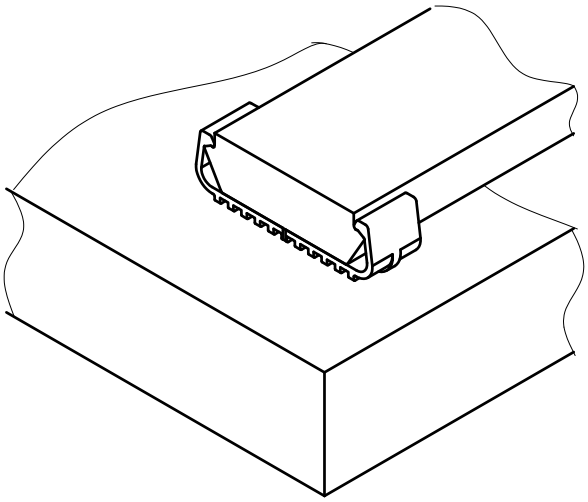

Ce dessin est la propriété de Knapp GmbH.

© Knapp GmbH. Toutes dimensions en mm - sauf erreurs, fautes d'impression ou modifications techniques VERSION 01 01. 07. 2022

KNAPP®
verbinder.com

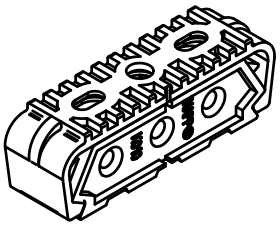

Notice de montage

DEKLICK ®

Réf. K010/S, K010/G, K012/S

Clip de fixation

Mise en œuvre avec blocs et clip à visser

1. Positionner et fixer le bloc

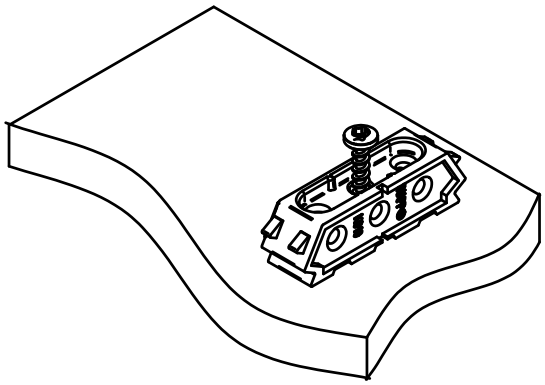

2. ou percer Ø 5mm pour vis EURO

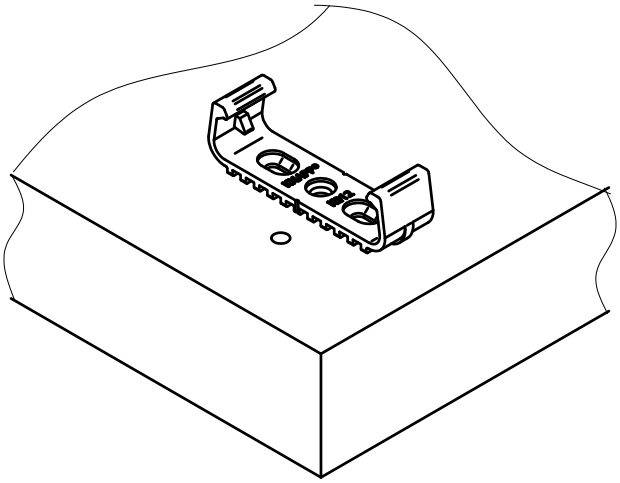

3. Visser le clip

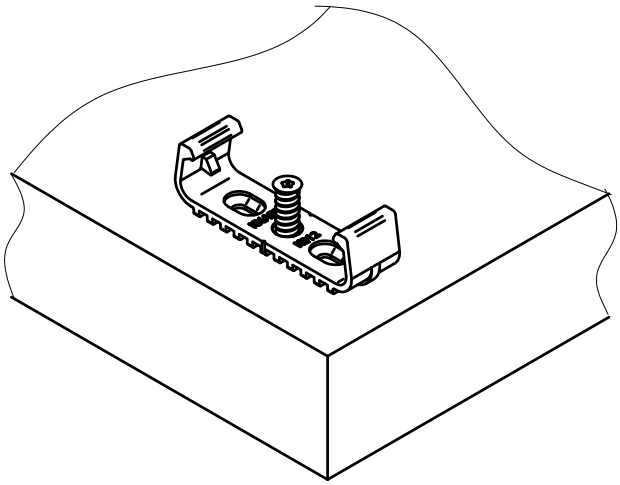

4. Mettre les pièces en face l'une de l'autre et clipser en exerçant une légère pression

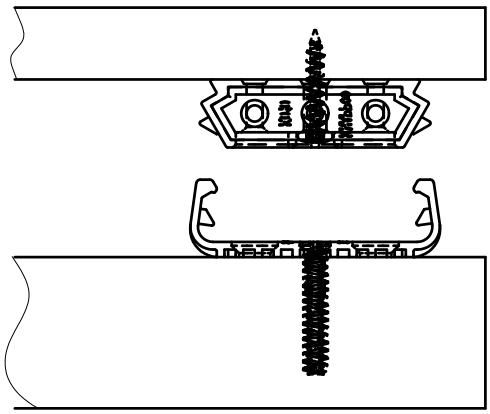

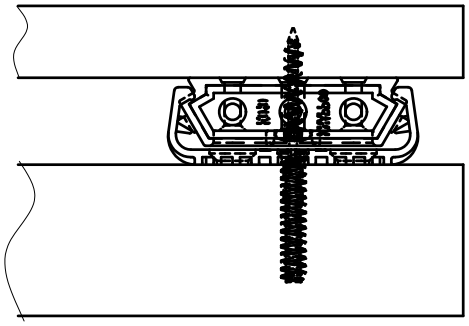

Ce dessin est la propriété de Knapp GmbH.

© Knapp GmbH. Toutes dimensions en mm - sauf erreurs, fautes d'impression ou modifications techniques VERSION 01 01. 07. 2022

KNAPP®
verbinder.com

KNAPP®
connectors.com

Knapp GmbH ▮ Wassergasse 31 ▮ A-3324 Euratsfeld ▮ Tel.: +43 (0)7474 / 799 10 ▮ Fax: +43 (0)7474 / 799 10 99
Knapp GmbH ▮ Vertrieb Deutschland ▮ Föhrenweg 1 ▮ D-85591 Vaterstetten ▮ Tel.: +49 (0)8106 / 99 55 99 0 ▮ Fax: +49 (0)8106 / 99 55 99 20 ▮ E-Mail: info@knapp-verbinder.com
Knapp GmbH Sàrl ▮ Filiale France ▮ 1A Rue du Stade ▮ F - 67880 Innenheim Tel. : +33 (0)3 88 48 17 87 ▮ Fax: +33 (0)9 70 62 81 87 ▮ E-Mail : france@knapp-connectors.com