Montageanleitung Construction Manual Notice de montage

VERSION 01.04.2021

RICON® 100/40

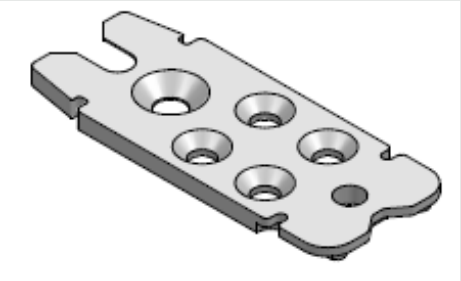

Art.-Nr. **K362**

© Alle Zeichnungen sind Eigentum der KNAPP® GmbH | All drawings are the exclusive property of KNAPP® GmbH. | Tous les dessins sont la propriété de KNAPP® GmbH

© KNAPP® GmbH | Alle Maße in mm - Irrtümer, Druckfehler und Änderungen vorbehalten | All measures in mm - Errors excepted | Toutes dimensions en mm - sauf erreurs, fautes d'impression ou modifications

KNAPP®
connectors.com

Montageanleitung

RICON® 100/40

ETA-10/0189

Pfosten-Riegelverbindung
mit ETA Zulassung

RICON® 100/40

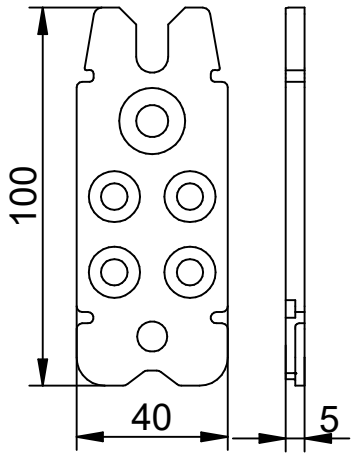

sternförmige Rippen

RICON® SK 8x80

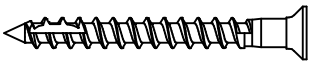

RICON® SK 8x50

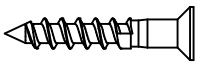

RICON® SK 5x80

RICON® SK 5x50

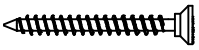

RICON® Sperrbügel / stirrup

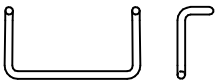

RICON® ISK M 8x25, M8x20

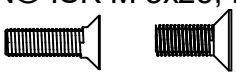

Verbundmutter
M8x36,48,53, 58, 68, 78

RICON® Einschraubmutter
M8x18

Einzel und Doppelanschluss **Pfosten-Riegelverbindung**

Riegel Fräsbild

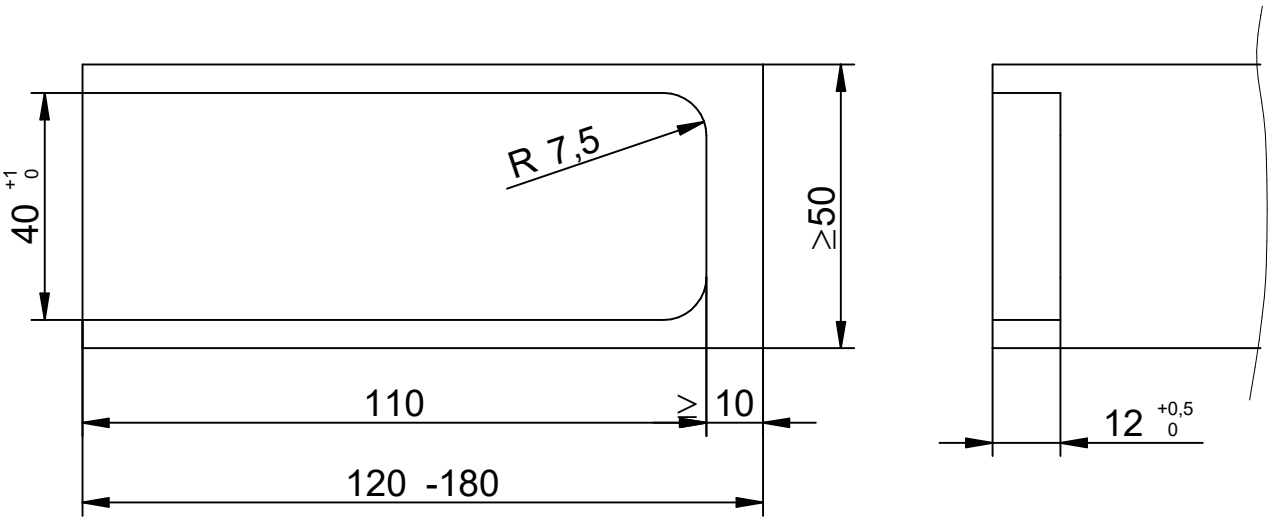

Diese Zeichnung ist Eigentum der Knapp GmbH.

© Knapp GmbH. Alle Maße in mm - Irrtümer, Druckfehler und Änderungen vorbehalten. VERSION 01. 04. 2021

KNAPP® verbinder.com

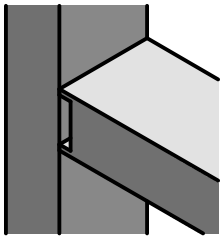

Montageanleitung

RICON® 100/40 EA

Art. Nr. K362

Einzelanschluss
Pfosten-Riegelverbindung

Bohrbild im Riegel

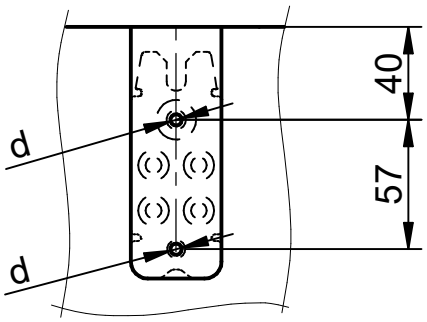

d...Ø 5mm, 30mm tief vorbohren

Bohrbild im Pfosten

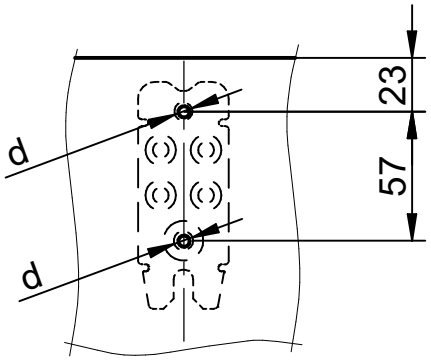

d...Ø 5mm, 30mm tief vorbohren

Schraubenbild im Riegel

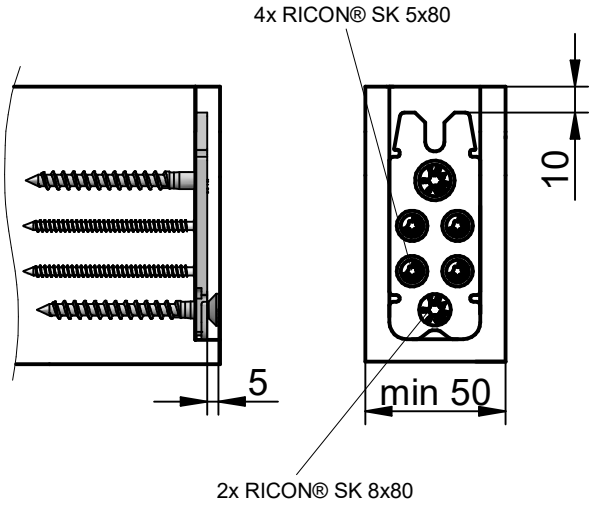

Schraubenbild im Pfosten

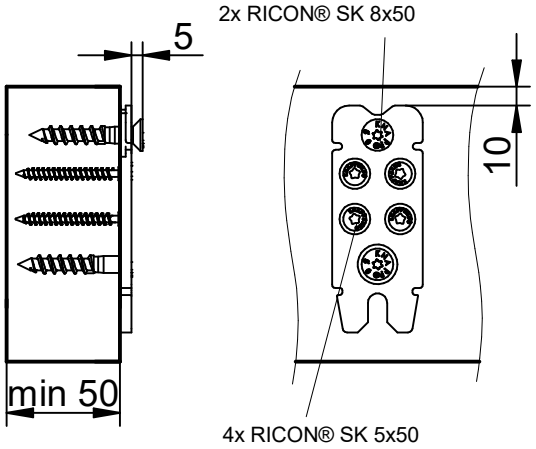

Einstellen der Schraube

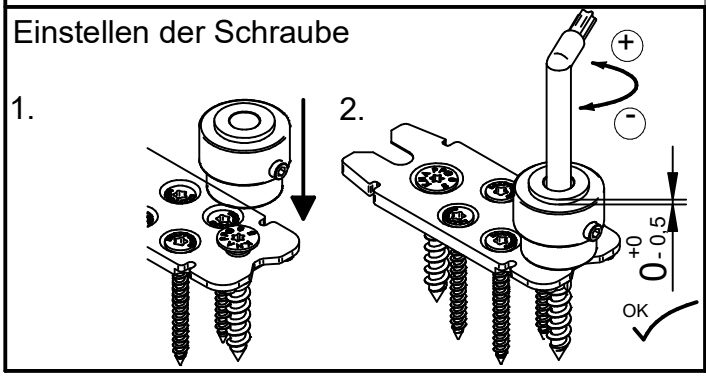

Sperrbügel einlegen

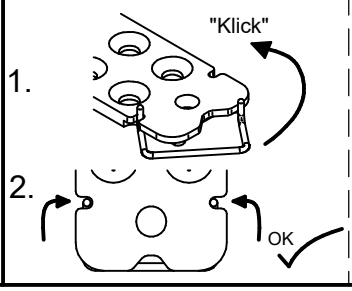

Sperrbügel lösen

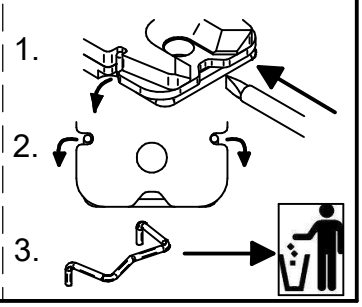

Diese Zeichnung ist Eigentum der Knapp GmbH.

© Knapp GmbH. Alle Maße in mm - Irrtümer, Druckfehler und Änderungen vorbehalten. VERSION 01. 04. 2021

KNAPP® verbinder.com

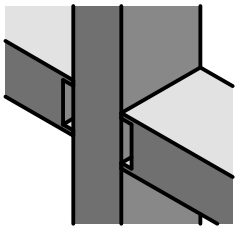

Montageanleitung

RICON® 100/40 DA

Art. Nr. K162/48; K162/58; K162/78

Doppelanschluss
Pfosten-Riegelverbindung

Bohrbild im Riegel

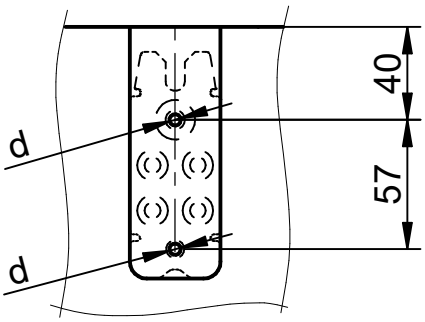

d...Ø 5mm, 30mm tief vorbohren

Bohrbild im Pfosten

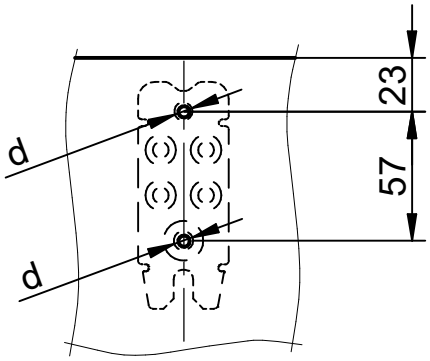

d...Ø 10mm, Durchgangsloch

Schraubenbild im Riegel

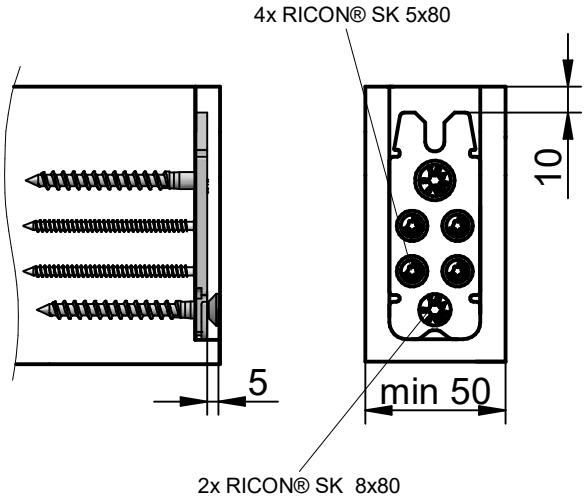

Schraubenbild im Pfosten

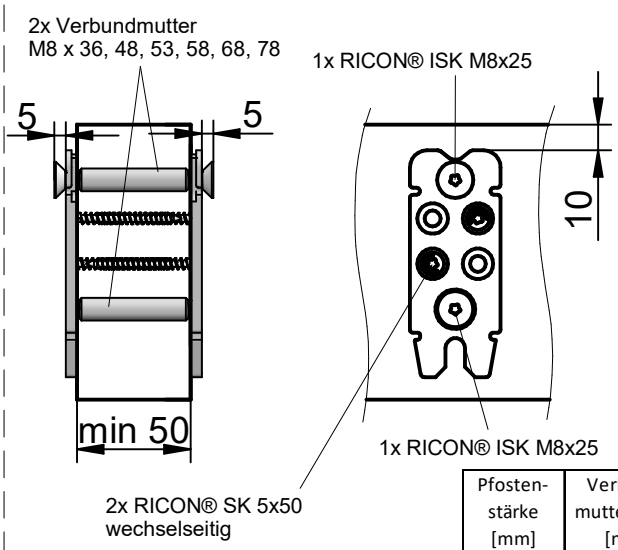

Pfosten-stärke [mm]	Verbund-mutterlänge [mm]
50	48
56	53
60	58
80	78

Einstellen der Schraube

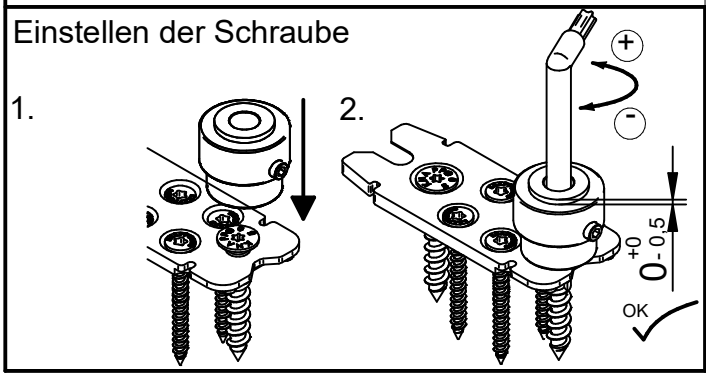

Sperrbügel einlegen

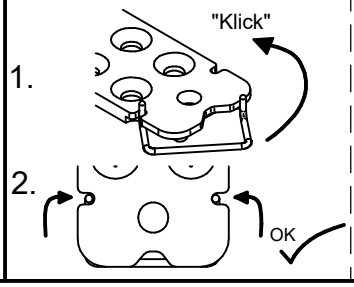

Sperrbügel lösen

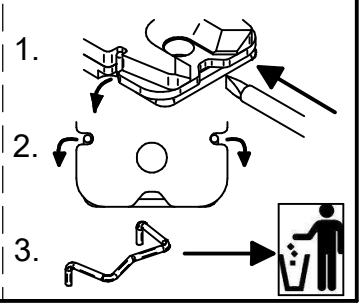

Diese Zeichnung ist Eigentum der Knapp GmbH.

© Knapp GmbH. Alle Maße in mm - Irrtümer, Druckfehler und Änderungen vorbehalten. VERSION 01. 04. 2021

KNAPP® verbinder.com

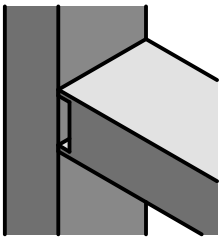

Montageanleitung

RICON® 100/40 EAR

Einzelanschluss mit Einschraubmutter
Pfosten-Riegelverbindung

Art. Nr. K262

Bohrbild im Riegel

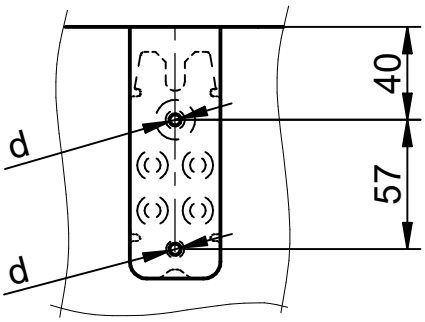

d...Ø 5mm, 30mm tief vorbohren

Bohrbild im Pfosten

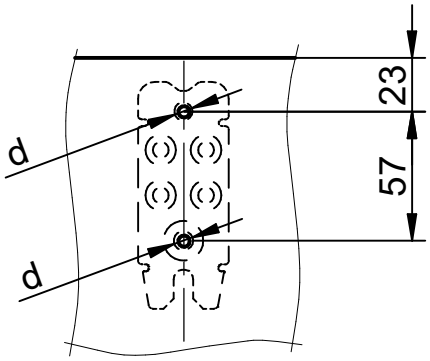

d...Ø 12 mm, 20 mm tief vorbohren

Schraubenbild im Riegel

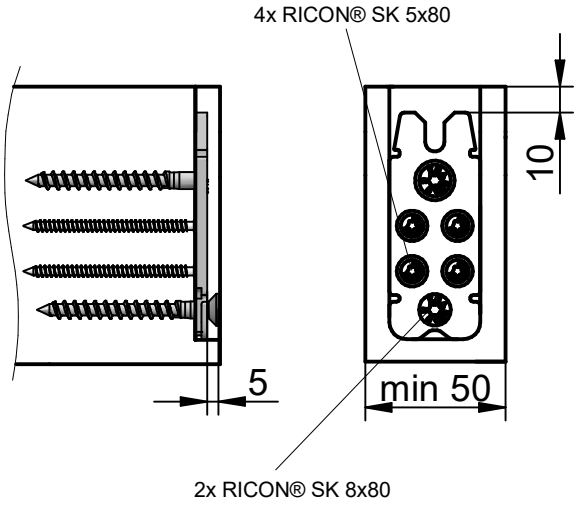

Schraubenbild im Pfosten

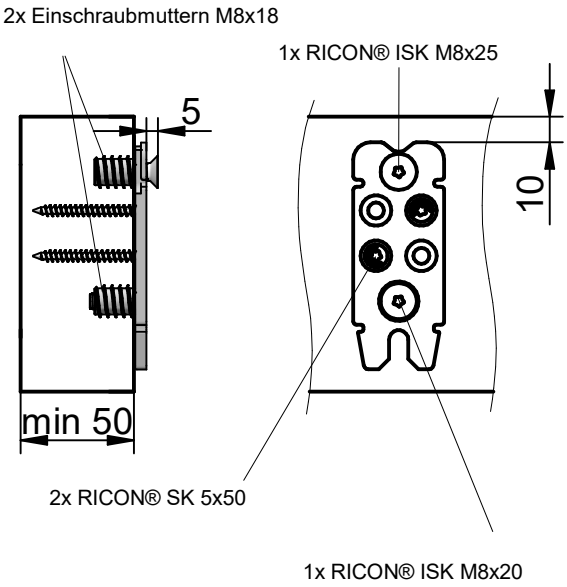

Einstellen der Schraube

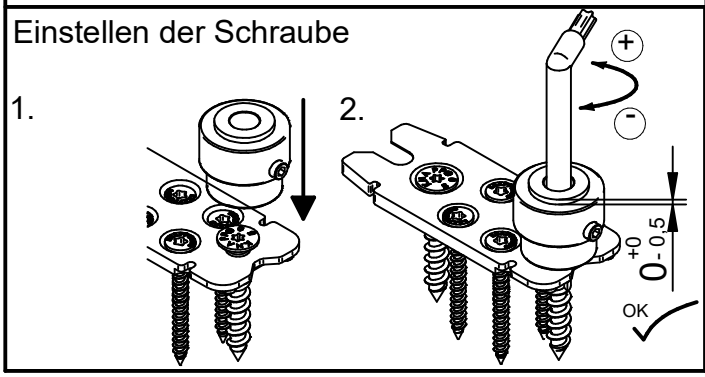

Sperrbügel einlegen

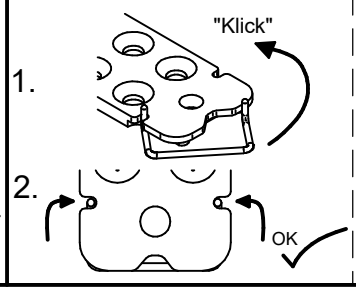

Sperrbügel lösen

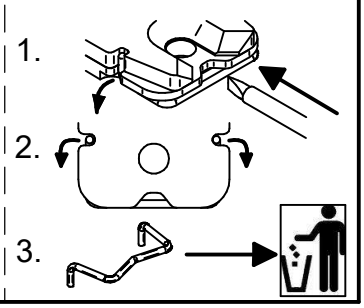

Diese Zeichnung ist Eigentum der Knapp GmbH.

© Knapp GmbH. Alle Maße in mm - Irrtümer, Druckfehler und Änderungen vorbehalten. VERSION 01. 04. 2021

KNAPP® verbinder.com

RICON® 100/40

ETA-10/0189

Haupt- Nebenträgerverbindung
mit ETA Zulassung

RICON® 100/40

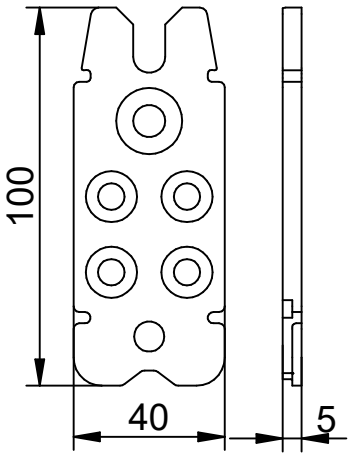

sternförmige Rippen

RICON® SK 8x80

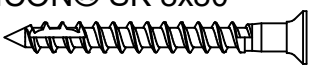

RICON® SK 8x50

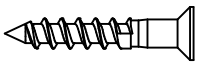

RICON® SK 5x80

RICON® SK 5x50

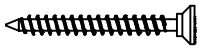

RICON® Sperrbügel

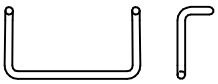

RICON® ISK M 8x25, M8x20

Verbundmutter
M8x36,48,53, 58, 68, 78

RICON® Einschraubmutter
M8x18

Einzel- und Doppelanschluss

Haupt-Nebenträgerverbindung

Hauptträger Fräsbild

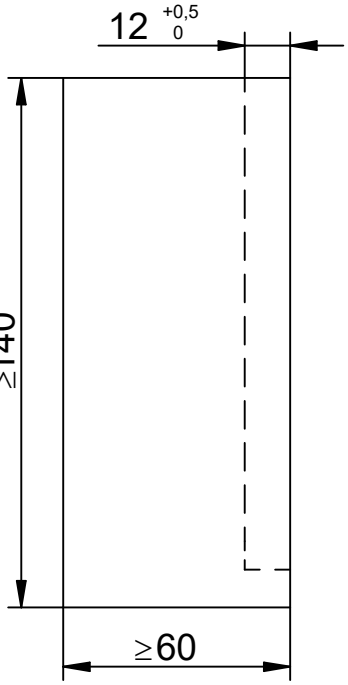

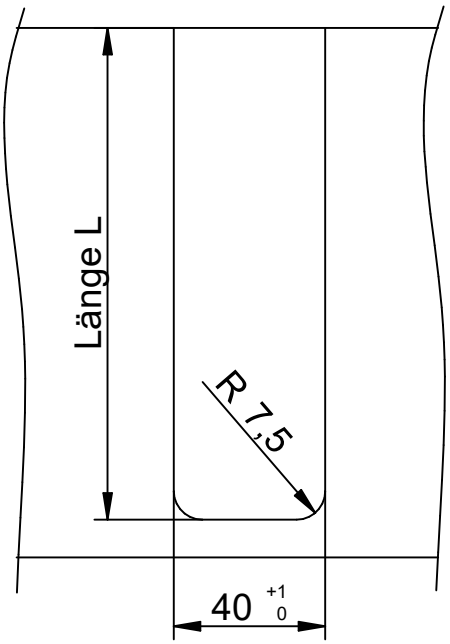

Ausfräslänge L aus dem Hauptträger in Abhängigkeit der Nebenträgerhöhe HN

Höhe HN [mm]	Länge L [mm]
140	130
160	140
180	160
200	170

Diese Zeichnung ist Eigentum der Knapp GmbH.

© Knapp GmbH. Alle Maße in mm - Irrtümer, Druckfehler und Änderungen vorbehalten. VERSION 01. 04. 2021

KNAPP® verbinder.com

Montageanleitung

RICON® 100/40 EA

Art. Nr. K362

Einzelanschluss
Haupt-Nebenträger Verbindung

Bohrbild im Hauptträger

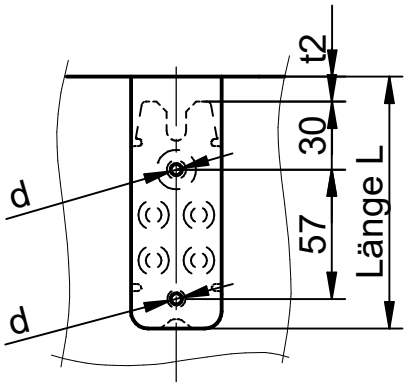

d...Ø 5mm, 30mm tief vorbohren

Bohrbild im Nebenträger

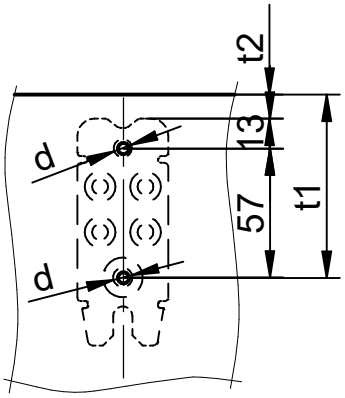

Einbohrmaße t1 und Abstandsmaß t2 in Abhängigkeit der Nebenträgerhöhe HN		
Höhe HN [mm]	Abstand t1 [mm]	Abstand t2 [mm]
140	100	30
160	110	40
180	130	60
200	140	70

d...Ø 5mm, 30mm tief vorbohren

Schraubenbild im Hauptträger

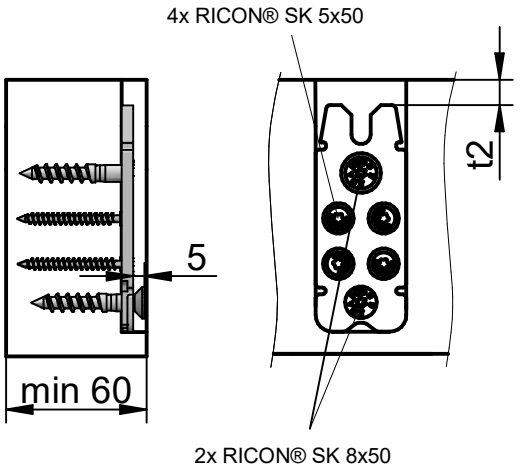

Schraubenbild im Nebenträger

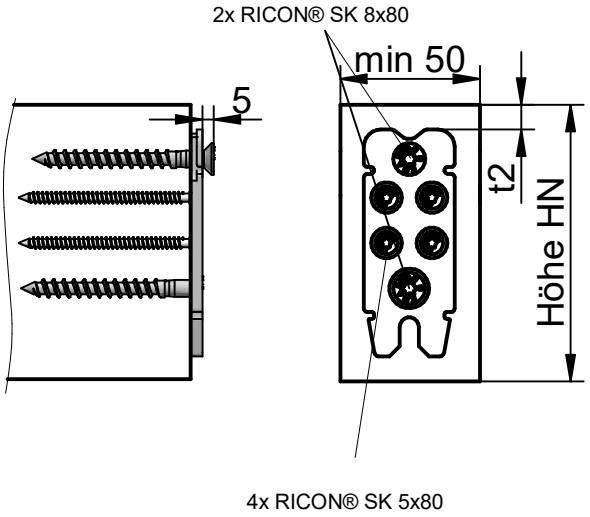

Einstellen der Schraube

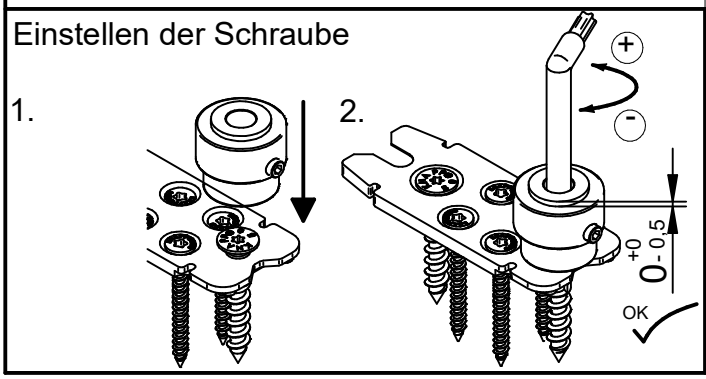

Sperrbügel einlegen

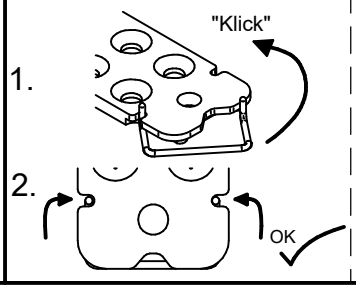

Sperrbügel lösen

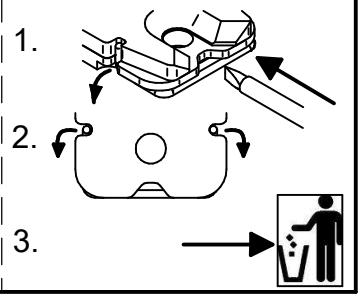

Diese Zeichnung ist Eigentum der Knapp GmbH.

© Knapp GmbH. Alle Maße in mm - Irrtümer, Druckfehler und Änderungen vorbehalten. VERSION 01. 04. 2021

KNAPP® verbinder.com

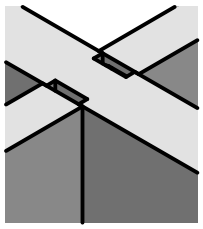

Art. Nr. K162/48; K162/58; K162/78

Montageanleitung
RICON® 100/40 DA

Doppelanschluss
Haupt-Nebenträger Verbindung

Bohrbild im Hauptträger

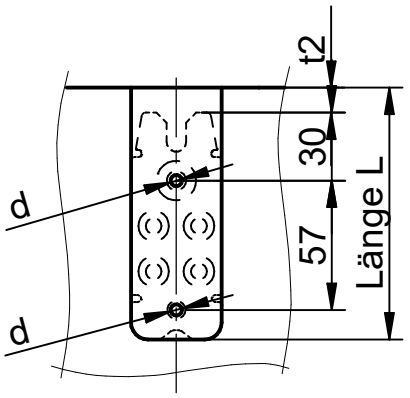

d...Ø 10mm, Durchgangsloch

Bohrbild im Nebenträger

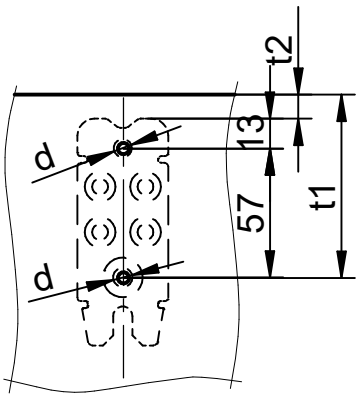

Einbohrmaße t1 und Abstandsmaß t2 in Abhängigkeit der Nebenträgerhöhe HN		
Höhe HN [mm]	Abstand t1 [mm]	Abstand t2 [mm]
140	100	30
160	110	40
180	130	60
200	140	70

d...Ø 5mm, 30mm tief vorbohren

Schraubenbild im Hauptträger

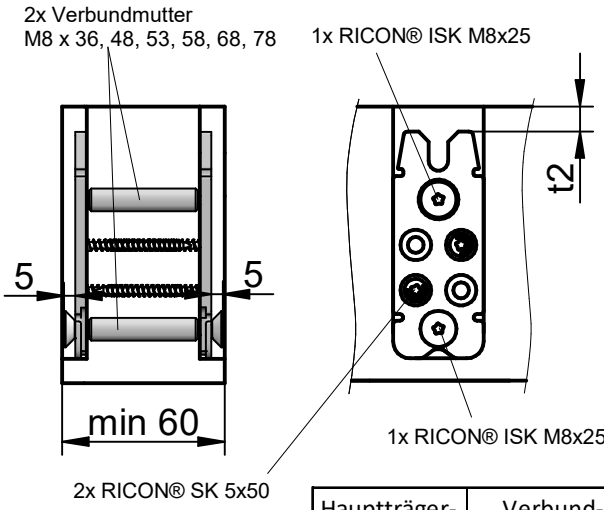

Hauptträger-stärke [mm]	Verbund-mutterlänge [mm]
60	36
80	53

Schraubenbild im Nebenträger

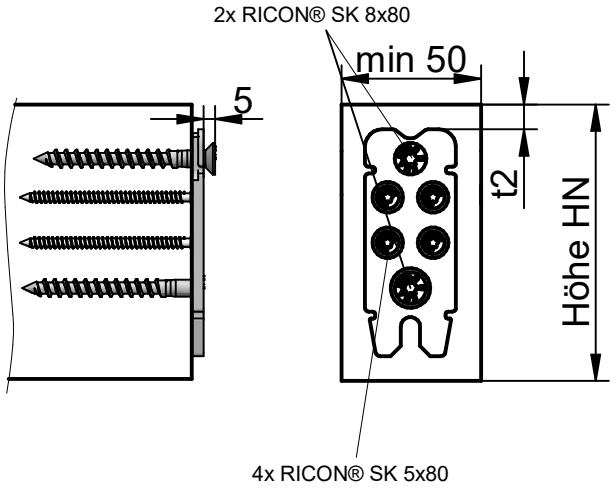

Einstellen der Schraube

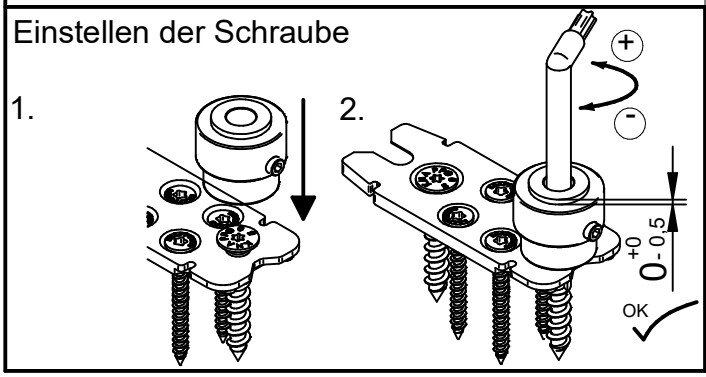

Sperrbügel einlegen

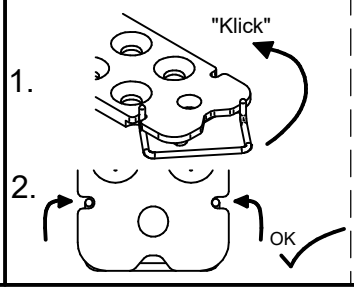

Sperrbügel lösen

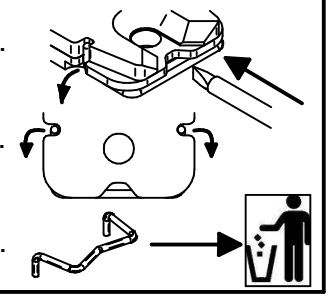

Diese Zeichnung ist Eigentum der Knapp GmbH.

© Knapp GmbH. Alle Maße in mm - Irrtümer, Druckfehler und Änderungen vorbehalten. VERSION 01. 04. 2021

KNAPP® verbinder.com

Montageanleitung

RICON® 100/40 EAR

Art. Nr. K262

Einzelanschluss mit Einschraubmutter
Haupt-Nebenträger Verbindung

Bohrbild im Hauptträger

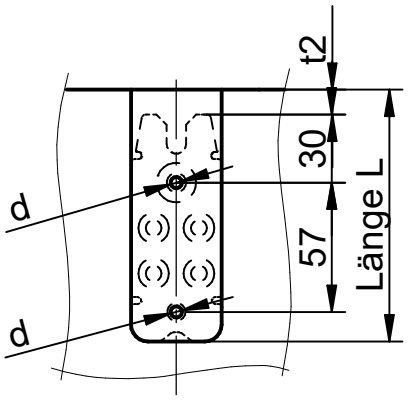

d...Ø 12 mm, 20 mm tief vorbohren

Bohrbild im Nebenträger

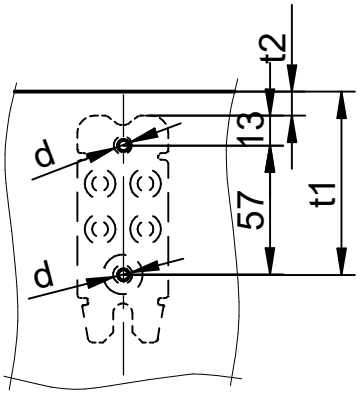

Einbohrmaße t1 und Abstandsmaß t2 in Abhängigkeit der Nebenträgerhöhe HN		
Höhe HN [mm]	Abstand t1 [mm]	Abstand t2 [mm]
140	100	30
160	110	40
180	130	60
200	140	70

d...Ø 5mm, 30mm tief vorbohren

Schraubenbild im Hauptträger

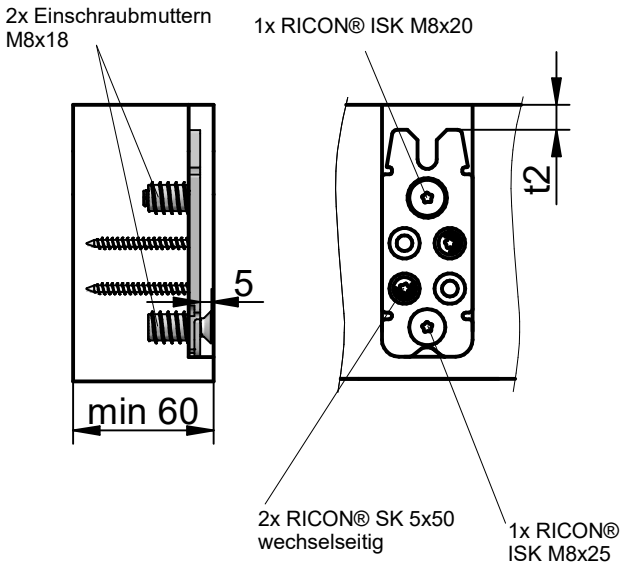

Schraubenbild im Nebenträger

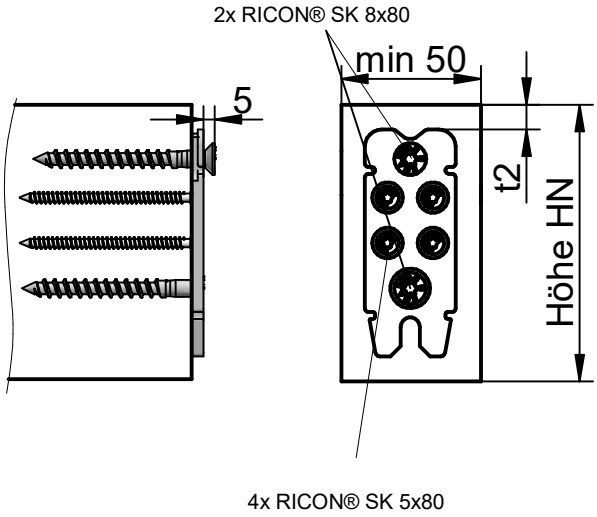

Einstellen der Schraube

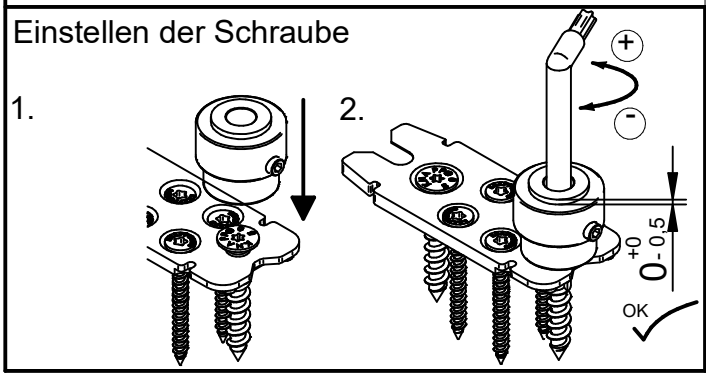

Sperrbügel einlegen

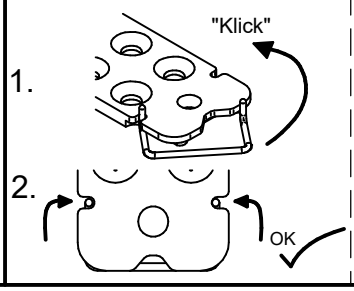

Sperrbügel lösen

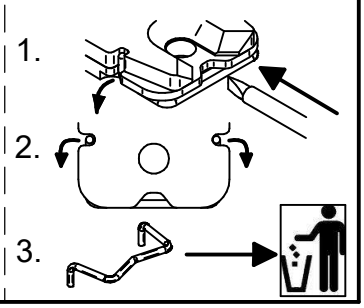

Diese Zeichnung ist Eigentum der Knapp GmbH.

© Knapp GmbH. Alle Maße in mm - Irrtümer, Druckfehler und Änderungen vorbehalten. VERSION 01. 04. 2021

KNAPP® verbinder.com

KNAPP®
connectors.com

Knapp GmbH ▮ Wassergasse 31 ▮ A-3324 Euratsfeld ▮ Tel.: +43 (0)7474 / 799 10 ▮ Fax: +43 (0)7474 / 799 10 99
Knapp GmbH ▮ Vertrieb Deutschland ▮ Föhrenweg 1 ▮ D-85591 Vaterstetten ▮ Tel.: +49 (0)8106 / 99 55 99 0 ▮ Fax: +49 (0)8106 / 99 55 99 20 ▮ E-Mail: info@knapp-verbinder.com
Knapp GmbH Sàrl ▮ Filiale France ▮ 1A Rue du Stade ▮ F - 67880 Innenheim Tel. : +33 (0)3 88 48 17 87 ▮ Fax: +33 (0)9 70 62 81 87 ▮ E-Mail : france@knapp-connectors.com

Montageanleitung Construction Manual Notice de montage

VERSION 01.04.2021

RICON® 100/40

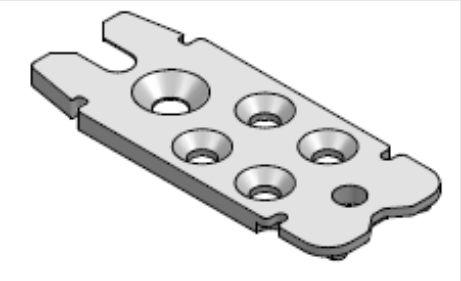

Art.-No. K362

KNAPP®
connectors.com

© Alle Zeichnungen sind Eigentum der KNAPP® GmbH | All drawings are the exclusive property of KNAPP® GmbH. | Tous les dessins sont la propriété de KNAPP® GmbH

© KNAPP® GmbH | Alle Maße in mm - Irrtümer, Druckfehler und Änderungen vorbehalten | All measures in mm - Errors excepted | Toutes dimensions en mm - sauf erreurs, fautes d'impression ou modifications

Construction Manual

RICON® 100/40

ETA-10/0189

post and beam connection
with ETA (European Technical Assessment) CE marking

RICON® 100/40

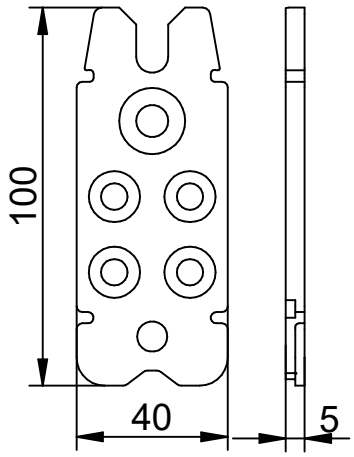

star-shaped ribs

RICON® CS 8x80

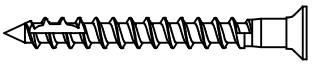

RICON® CS 8x50

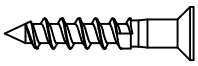

RICON® CS 5x80

RICON® CS 5x50

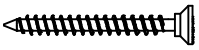

RICON® Locking clip

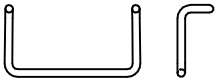

RICON® ISK M 8x25, M8x20

connecting nut
M8x36,48,53, 58, 68, 78

RICON® insert M8x18

single and double connection | **Post and Beam connection**

Milling pattern Beam

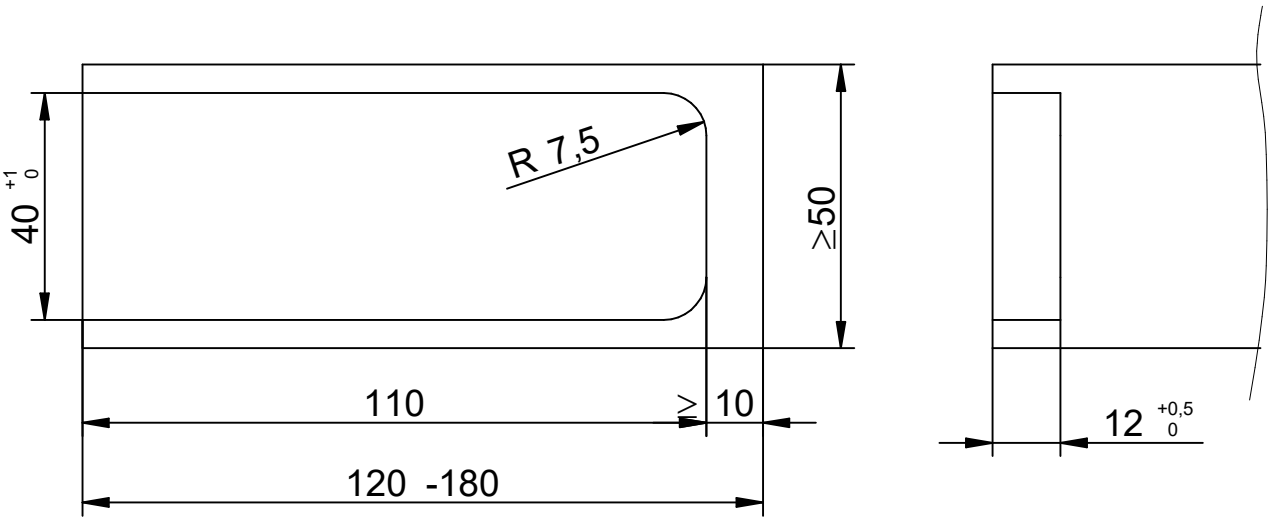

This drawing is the property of Knapp GmbH.

© Knapp GmbH. All measures in mm - Errors, misprints and changes reserved. VERSION 01.04.2021

KNAPP® connectors.com

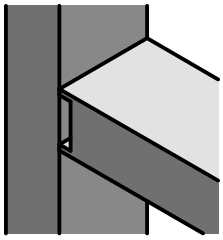

Construction Manual

RICON® 100/40 EA

Art. No. K362

single connection post and beam

drilling pattern for beam

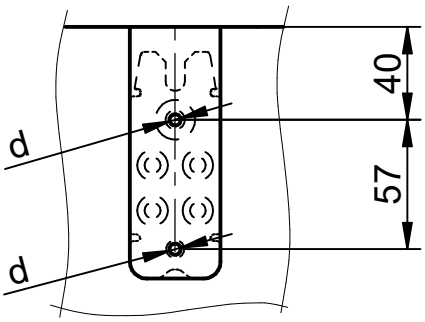

d...Ø 5mm, 30mm pre-drilling

drilling pattern for post

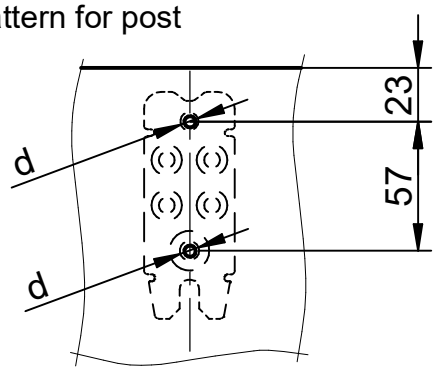

d...Ø 5mm, 30mm pre-drilling

screw pattern for beam

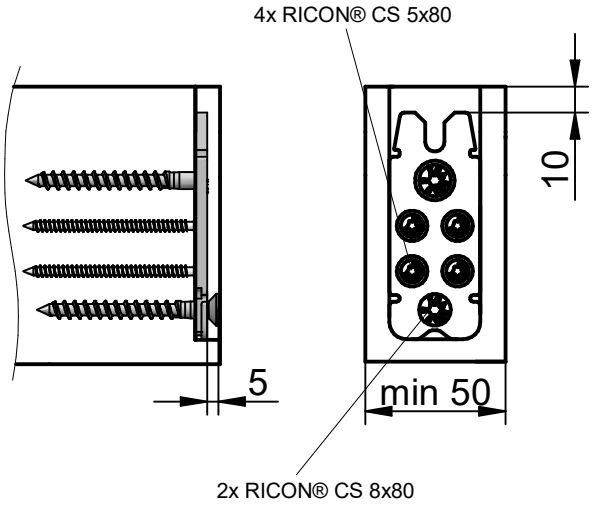

screw pattern for post

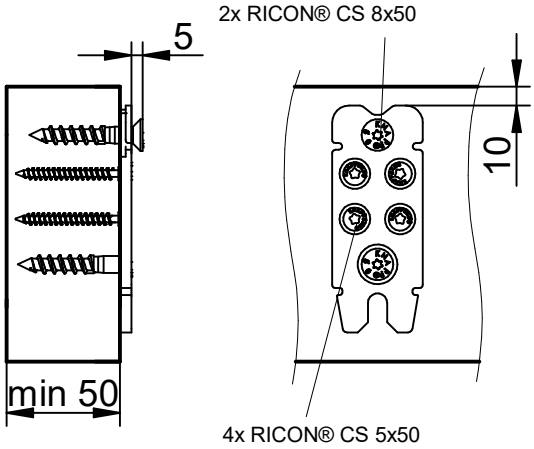

Adjusting the screw

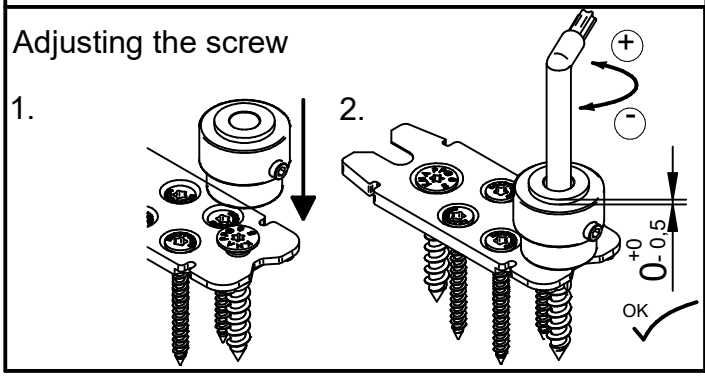

Locking clip assembly

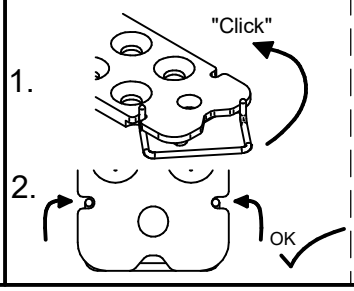

Locking clip removal

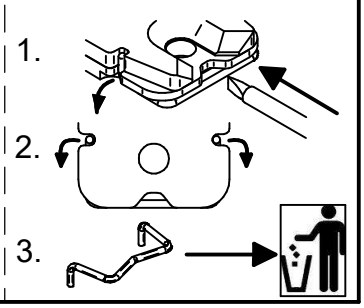

This drawing is the property of Knapp GmbH.

© Knapp GmbH. All measures in mm - Errors, misprints and changes reserved. VERSION 01.04.2021

KNAPP® connectors.com

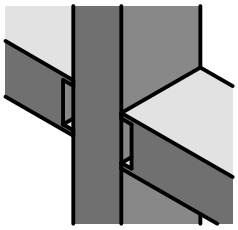

Construction Manual

RICON® 100/40 DA

Art. No. K162/48; K162/58; K162/78

Doubel connection post and beam

drilling pattern for beam

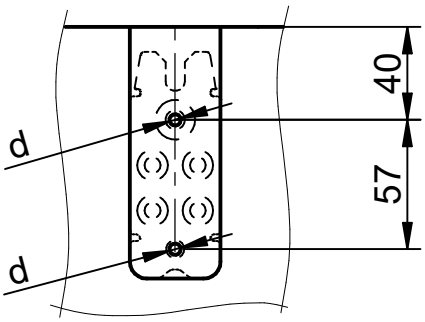

d...Ø 5mm, 30mm pre-drilling

drilling pattern for post

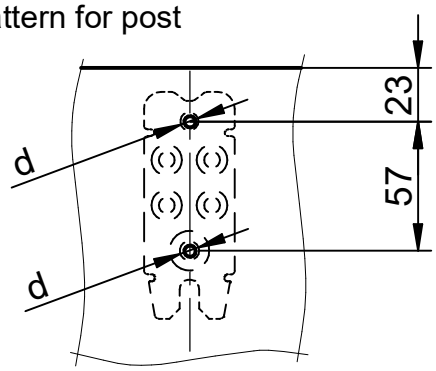

d...Ø 10mm, through hole

screw pattern for beam

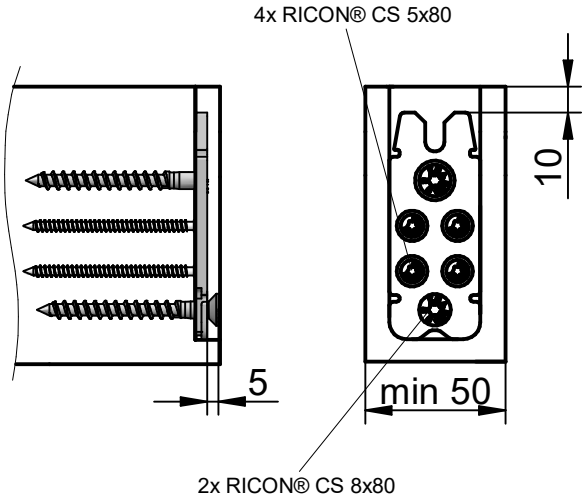

screw pattern for post

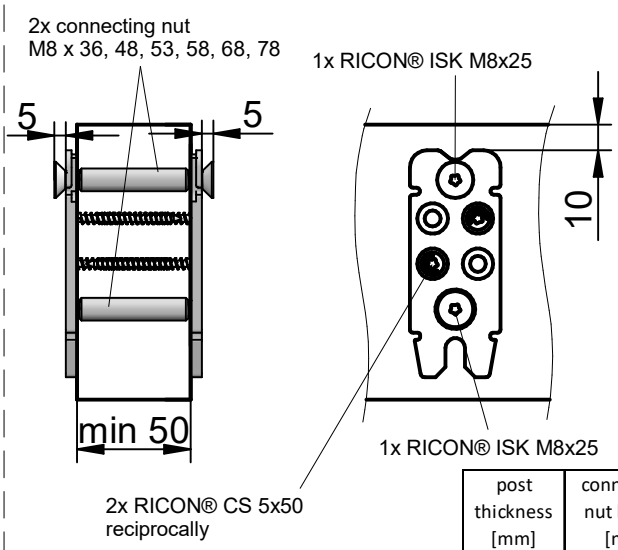

post thickness [mm]	connecting nut length [mm]
50	48
56	53
60	58
80	78

Adjusting the screw

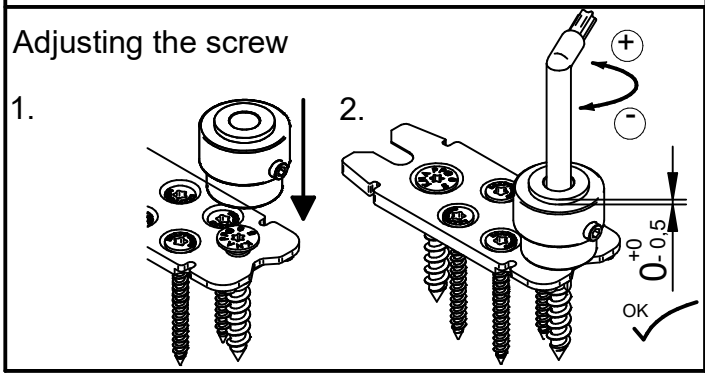

Locking clip assembly

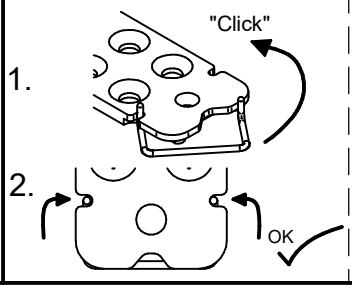

Locking clip removal

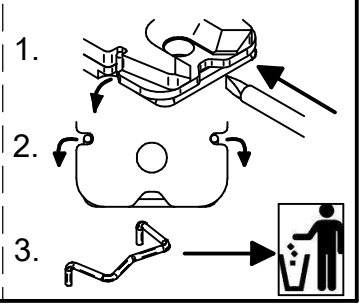

This drawing is the property of Knapp GmbH.

© Knapp GmbH. All measures in mm - Errors, misprints and changes reserved. VERSION 01.04.2021

KNAPP® connectors.com

RICON® 100/40 EAR

single connection with insert screw
post and beam connection

Art. No. K262

drilling pattern for beam

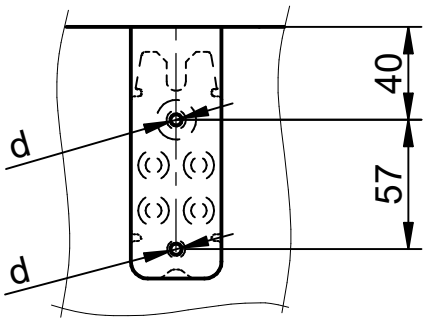

d...Ø 5mm, 30mm pre-drilling

drilling pattern for post

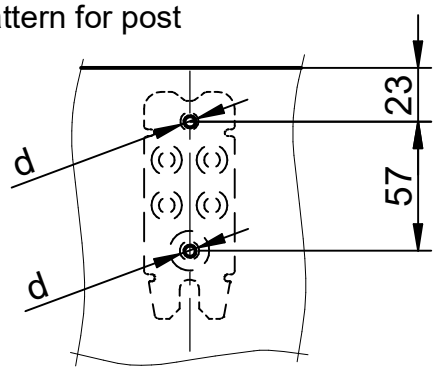

d...Ø 12 mm, 20mm pre-drilling

screw pattern for beam

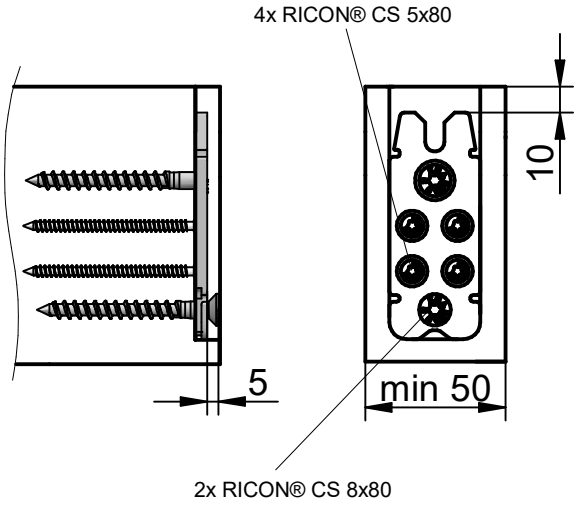

screw pattern for post

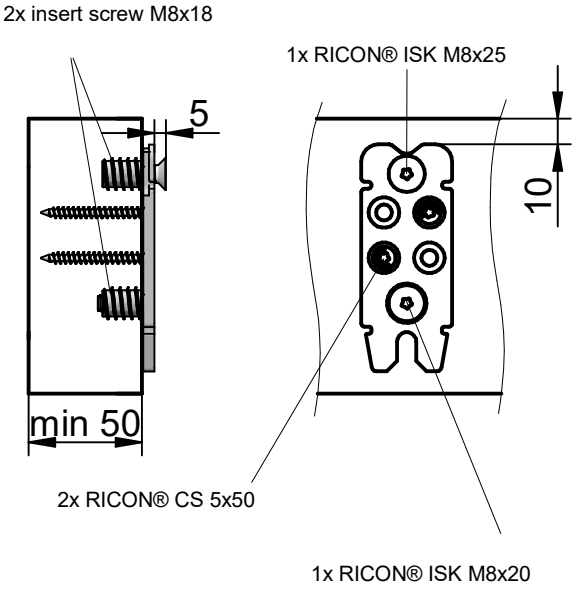

Adjusting the screw

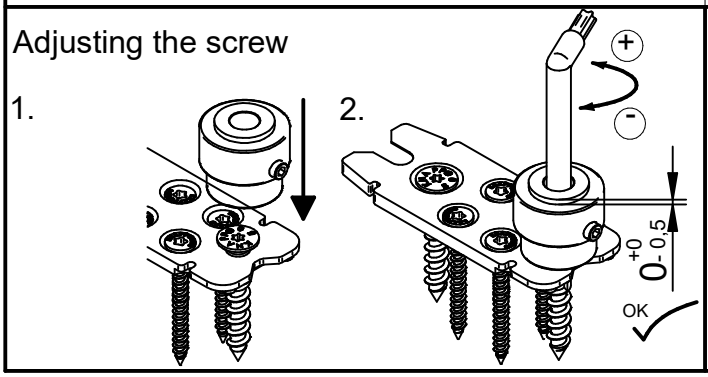

Locking clip assembly

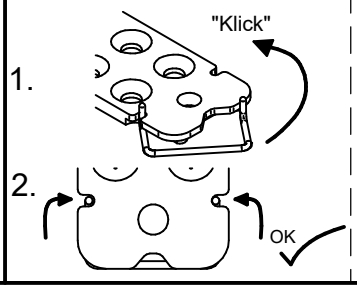

Locking clip removal

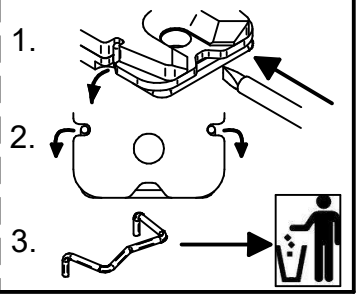

This drawing is the property of Knapp GmbH.

© Knapp GmbH. All measures in mm - Errors, misprints and changes reserved. VERSION 01.04.2021

KNAPP® connectors.com

RICON® 100/40

ETA-10/0189

main beam secondary beam connection
with ETA (European Technical Assessment) CE marking

RICON® 100/40

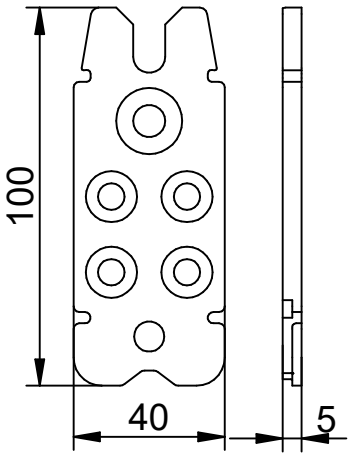

star-shaped ribs

RICON® CS 8x80

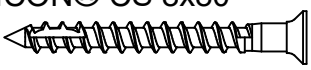

RICON® CS 8x50

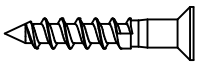

RICON® CS 5x80

RICON® CS 5x50

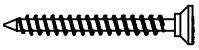

RICON® Locking clip

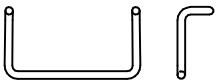

RICON® ISK M 8x25, M8x20

connecting nut
M8x36,48,53, 58, 68, 78

RICON® insert M8x18

single and double connection

main beam,secondary beam connection

Milling pattern main beam

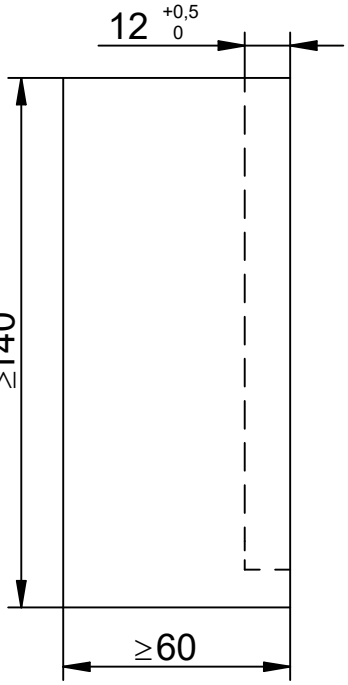

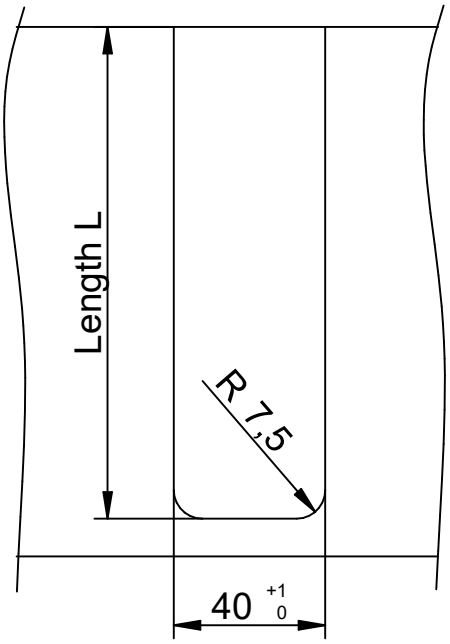

Milling length L form the main beam depending on the beam	
Höhe / Height HN [mm]	Länge/ Length L [mm]
140	130
160	140
180	160
200	170

This drawing is the property of Knapp GmbH.

© Knapp GmbH. All measures in mm - Errors, misprints and changes reserved. VERSION 01.04.2021

KNAPP® connectors.com

Construction Manual

RICON® 100/40 EA

Art. No. K362

single connection
main beam, secondary beam connection

drilling pattern for main beam

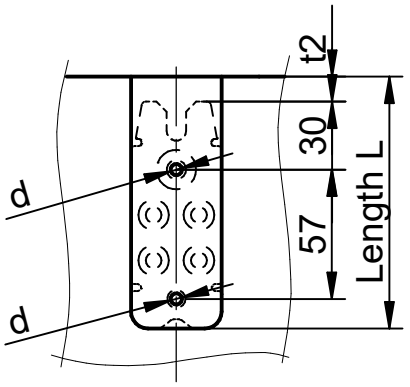

d...Ø 5mm, 30mm pre-drilling

drilling pattern for secondary beam

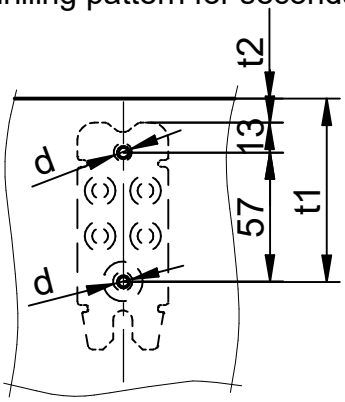

Drilling dimensions t1 and distance t2 depending on the secondary beam height HN		
Height HN [mm]	Distance t1 [mm]	Distance t2 [mm]
140	100	30
160	110	40
180	130	60
200	140	70

d...Ø 5mm, 30mm pre-drilling

screw pattern for main beam

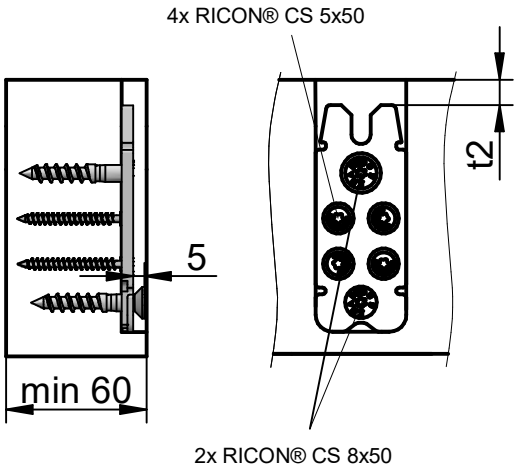

screw pattern for secondary beam

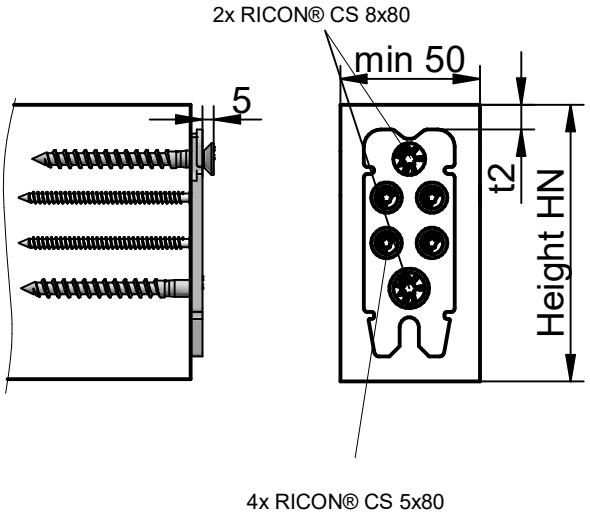

Adjusting the screw

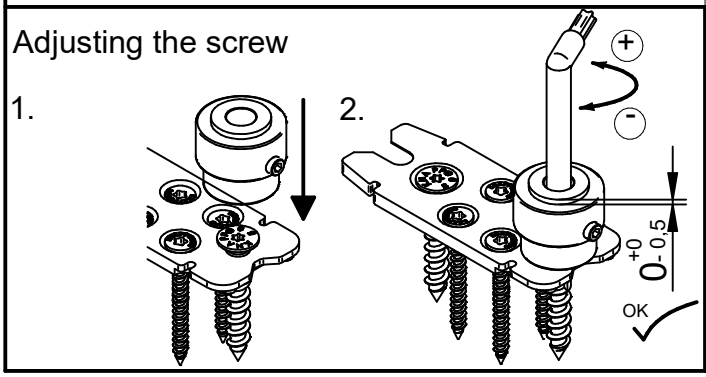

Locking clip assembly

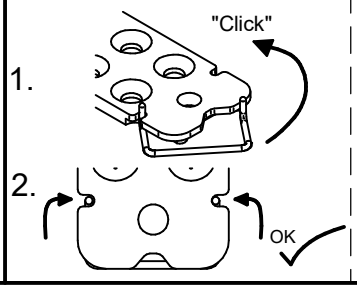

Locking clip removal

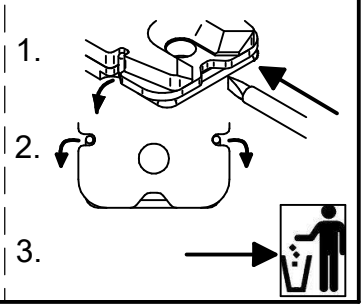

This drawing is the property of Knapp GmbH.

© Knapp GmbH. All measures in mm - Errors, misprints and changes reserved. VERSION 01.04.2021

KNAPP® connectors.com

RICON® 100/40 DA

double connection
main beam, secondary beam connection

Art. No. K162/48; K162/58; K162/78

drilling pattern for main beam

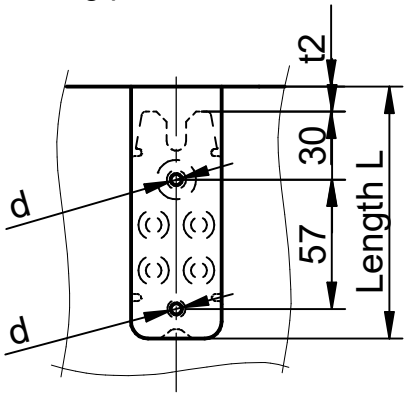

d...Ø 10mm, through hole

drilling pattern for secondary beam

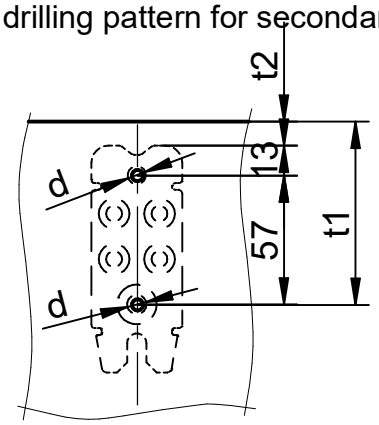

Drilling dimensions t1 and distance t2 depending on the secondary beam height HN		
Höhe / Height HN [mm]	Abstand/ Distance t1 [mm]	Abstand/ Distance t2 [mm]
140	100	30
160	110	40
180	130	60
200	140	70

d...Ø 5mm, 30mm pre-drilling

screw pattern for main beam

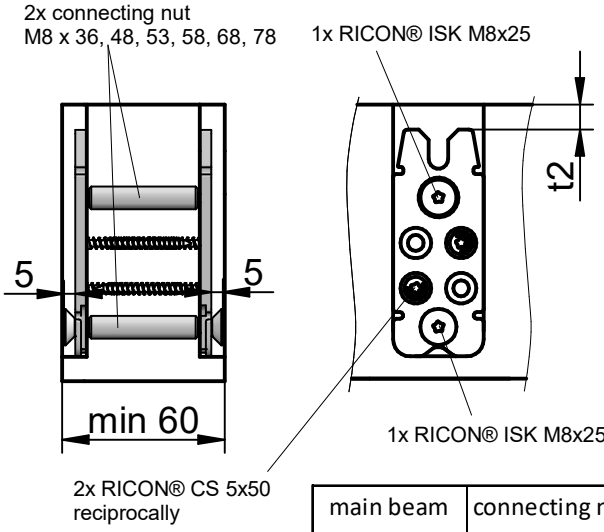

main beam thickness [mm]	connecting nut length [mm]
60	36
80	53

screw pattern for secondary beam

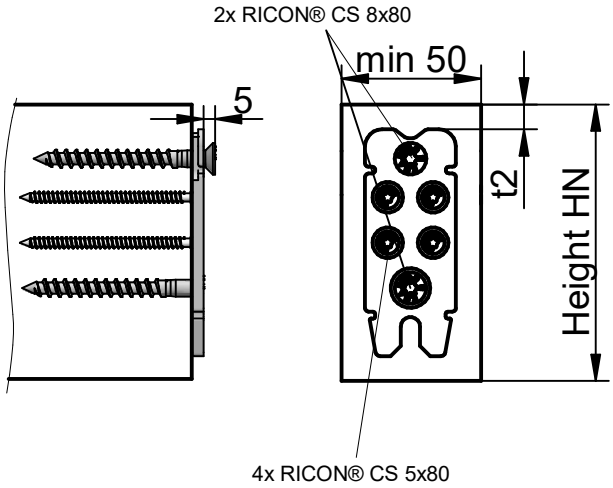

Adjusting the screw

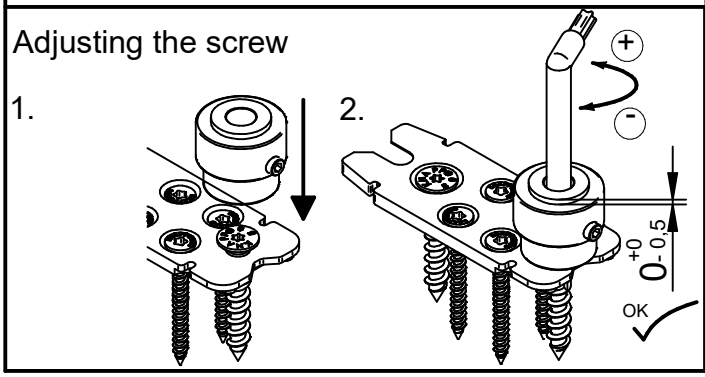

Locking clip assembly

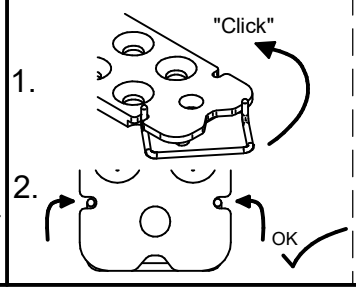

Locking clip removal

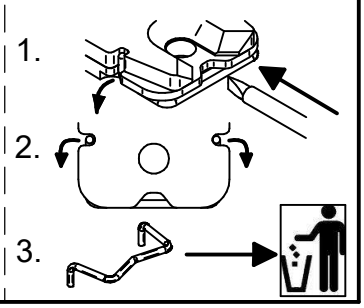

This drawing is the property of Knapp GmbH.

© Knapp GmbH. All measures in mm - Errors, misprints and changes reserved. VERSION 01.04.2021

KNAPP® connectors.com

Construction Manual

RICON® 100/40 EAR

Art. No. K262

single connection with insert screw
main beam, secondary beam connection

drilling pattern for main beam

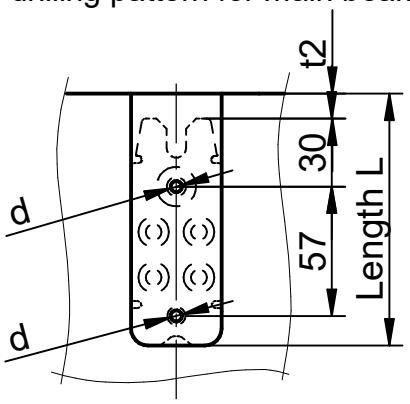

d...Ø 12 mm, 20 mm pre-drilling

drilling pattern for secondary beam

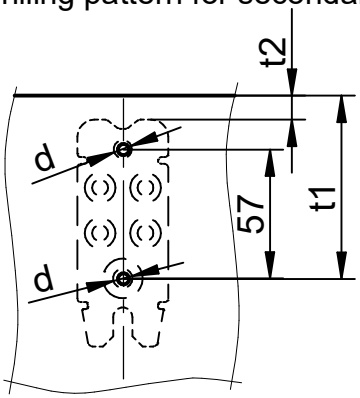

Drilling dimensions t1 and distance t2 depending on the secondary beam height HN		
Height HN [mm]	Distance t1 [mm]	Distance t2 [mm]
140	100	30
160	110	40
180	130	60
200	140	70

d...Ø 5mm, 30mm pre-drilling

screw pattern for main beam

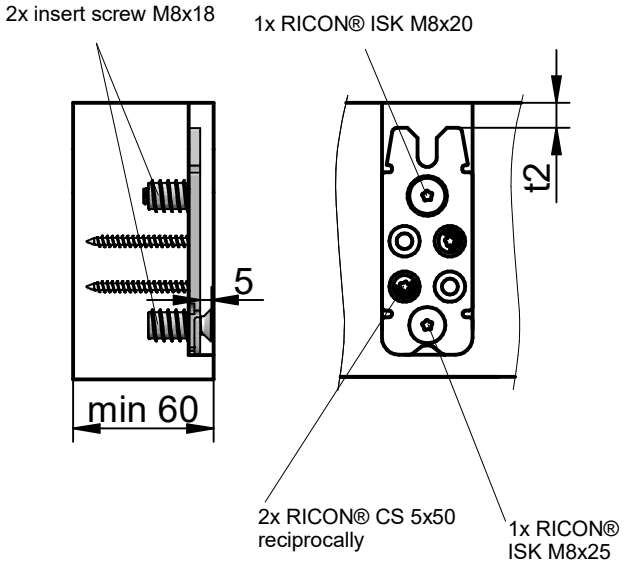

screw pattern for secondary beam

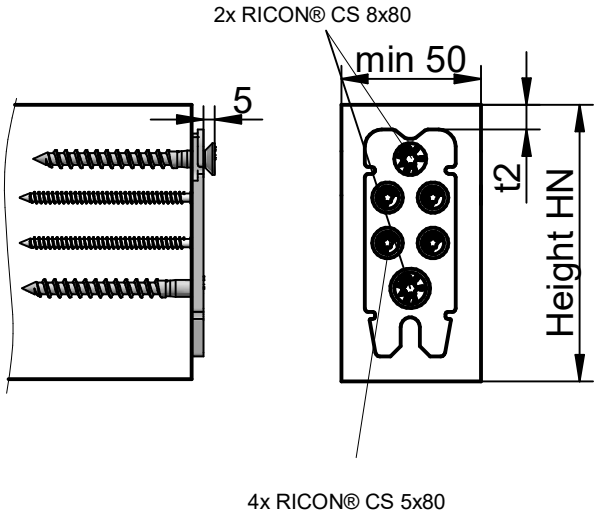

Adjusting the screw

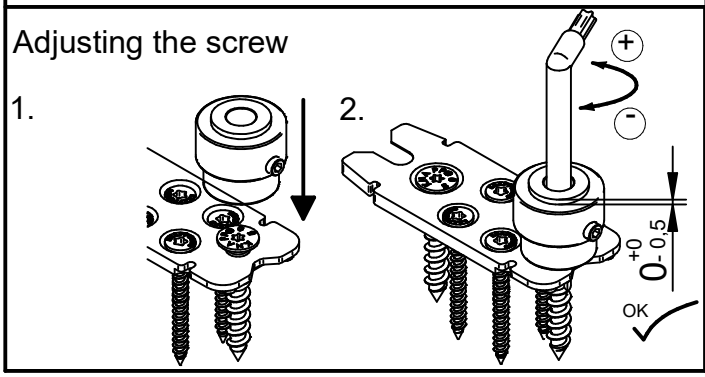

Locking clip assembly

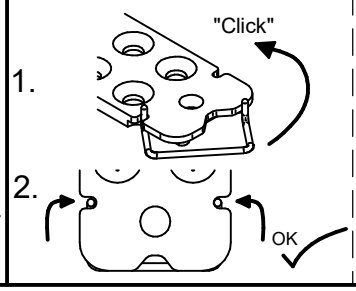

Locking clip removal

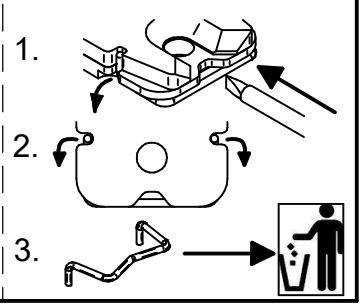

This drawing is the property of Knapp GmbH.

© Knapp GmbH. All measures in mm - Errors, misprints and changes reserved. VERSION 01.04.2021

KNAPP® connectors.com

KNAPP®
connectors.com

Knapp GmbH ▮ Wassergasse 31 ▮ A-3324 Euratsfeld ▮ Tel.: +43 (0)7474 / 799 10 ▮ Fax: +43 (0)7474 / 799 10 99
Knapp GmbH ▮ Vertrieb Deutschland ▮ Föhrenweg 1 ▮ D-85591 Vaterstetten ▮ Tel.: +49 (0)8106 / 99 55 99 0 ▮ Fax: +49 (0)8106 / 99 55 99 20 ▮ E-Mail: info@knapp-verbinder.com
Knapp GmbH Sàrl ▮ Filiale France ▮ 1A Rue du Stade ▮ F - 67880 Innenheim Tel. : +33 (0)3 88 48 17 87 ▮ Fax: +33 (0)9 70 62 81 87 ▮ E-Mail : france@knapp-connectors.com

Montageanleitung Construction Manual Notice de montage

VERSION 01.04.2021

RICON® 100/40

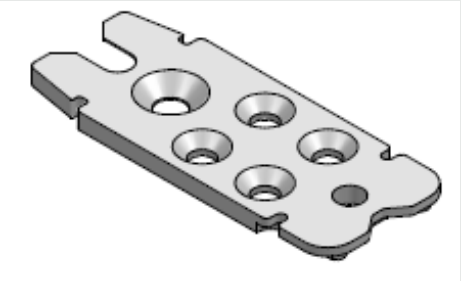

Réf. K362

© Alle Zeichnungen sind Eigentum der KNAPP® GmbH | All drawings are the exclusive property of KNAPP® GmbH. | Tous les dessins sont la propriété de KNAPP® GmbH

© KNAPP® GmbH | Alle Maße in mm - Irrtümer, Druckfehler und Änderungen vorbehalten | All measures in mm - Errors excepted | Toutes dimensions en mm - sauf erreurs, fautes d'impression ou modifications

KNAPP®
connectors.com

Notice de montage

RICON® 100/40

ETA-10/0189

Assemblage poteau - traverse
avec Évaluation Technique Européenne (ETE)

RICON® 100/40

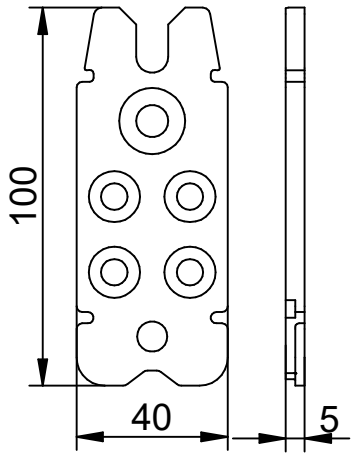

stries en étoile

Vis RICON® TF 8x80

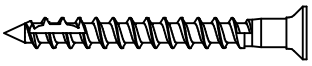

Vis RICON® TF 8x50

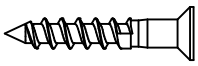

Vis RICON® TF 5x80

Vis RICON® TF 5x50

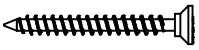

Goupille de verrouillage

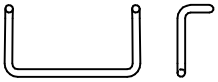

Vis tête fraisée, emprunte 6 pans
M8x25, M8x20

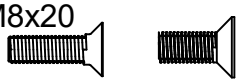

Entretoises
M8x36, 48, 53, 58, 68, 78

Insert à visser M8x18

Assemblage simple et doublé

Assemblage poteau - traverse

Détails du fraisage traverse

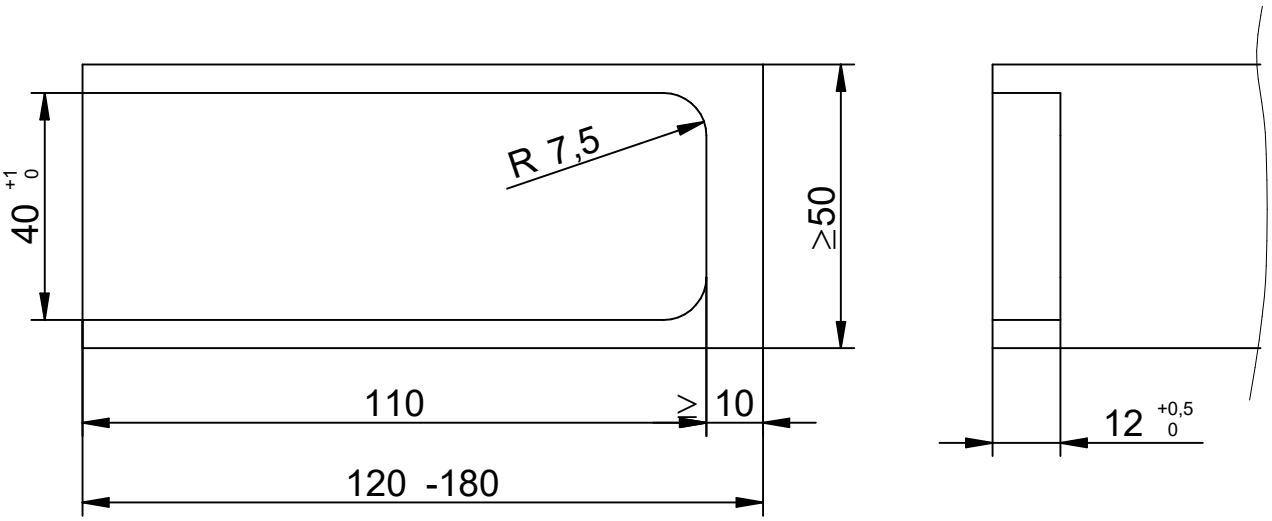

Ce dessin est la propriété de Knapp GmbH.

© Knapp GmbH. Toutes dimensions en mm - sauf erreurs, fautes d'impression ou modifications techniques. VERSION 01. 04. 2021

KNAPP® connectors.com

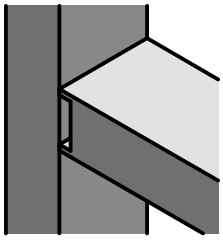

Notice de montage

RICON® 100/40 EA

Réf. K362

Assemblage simple
Assemblage poteau - traverse

Détail du perçage sur la traverse

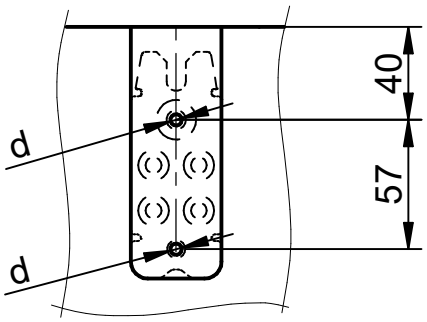

d...pré-percer Ø 5mm, prof. 30 mm

Détail du perçage sur le poteau

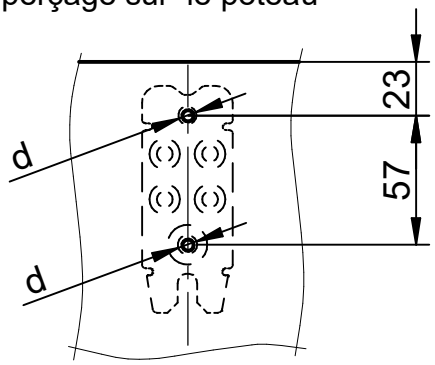

d...pré-percer Ø 5mm, prof. 30 mm

Détail du vissage sur la traverse

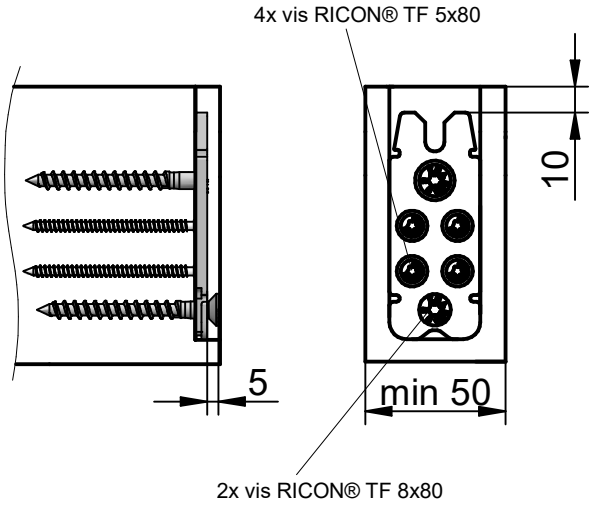

Détail du vissage sur le poteau

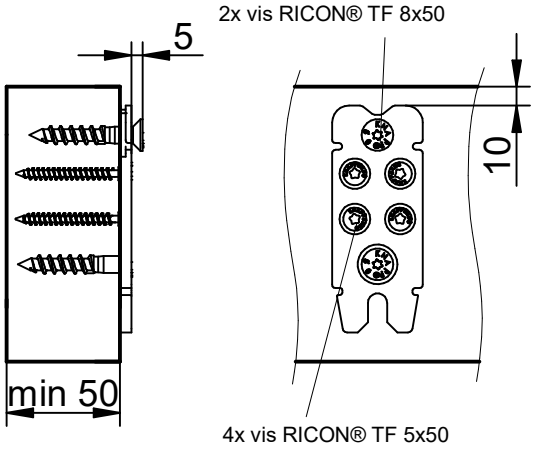

Régler la vis d'accroche

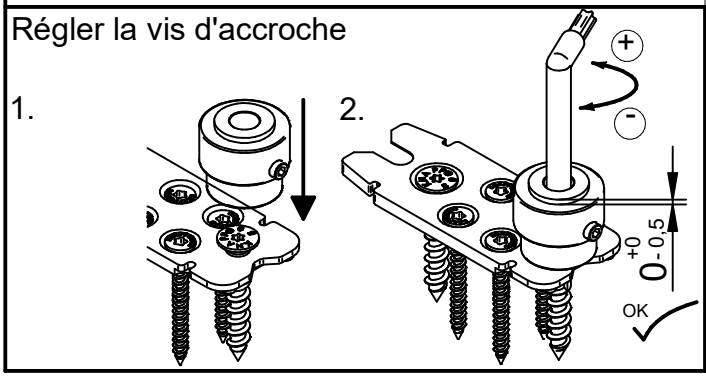

Mettre la goupille en place

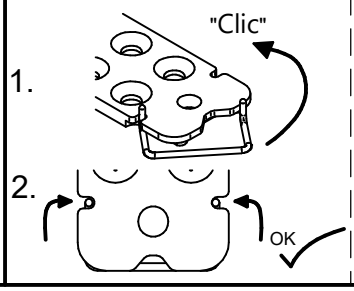

Déverrouiller la goupille

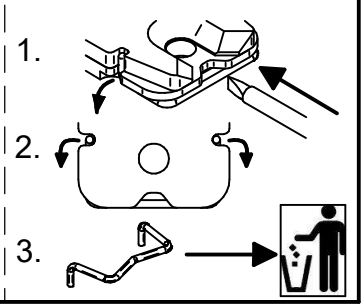

Ce dessin est la propriété de Knapp GmbH.

© Knapp GmbH. Toutes dimensions en mm - sauf erreurs, fautes d'impression ou modifications techniques. VERSION 01. 04. 2021

KNAPP® connectors.com

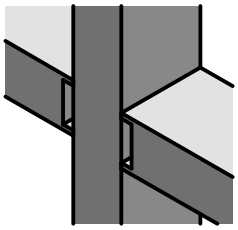

Réf. K162/48;
K162/58; K162/78

Notice de montage

RICON® 100/40 DA

Assemblage doublé
Assemblage poteau - traverse

Détail du perçage sur la traverse

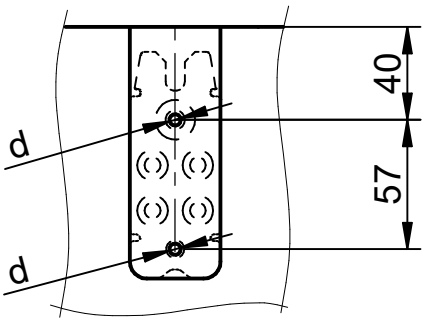

d...pré-percer Ø 5mm, prof. 30 mm

Détail du perçage sur le poteau

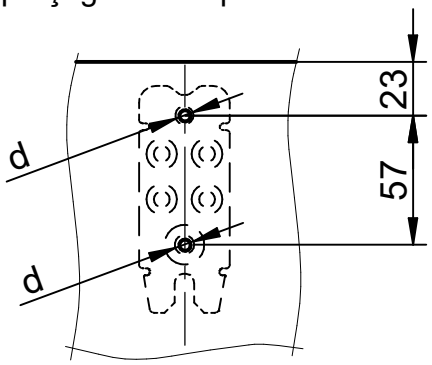

d...pré-percer en traversant Ø 10 mm

Détail du vissage sur la traverse

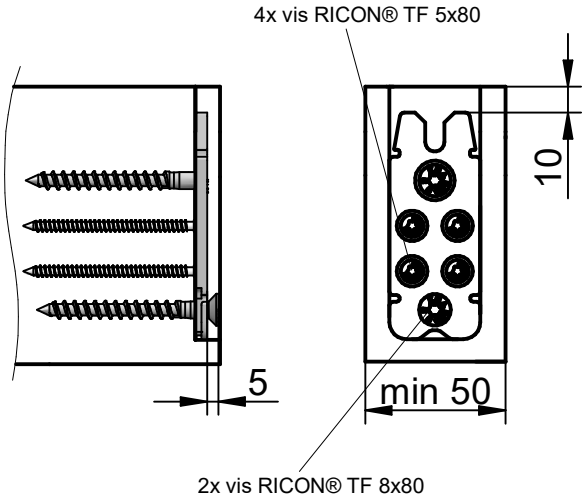

Détail du vissage sur le poteau

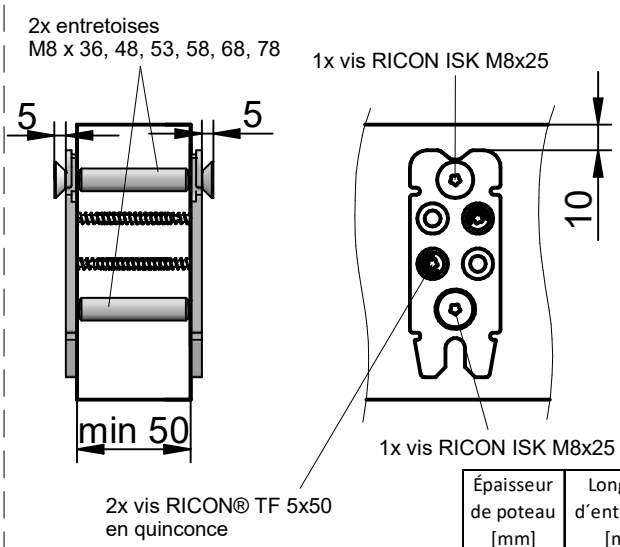

Épaisseur de poteau [mm]	Longueur d´entretoise [mm]
50	48
56	53
60	58
80	78

Régler la vis d'accroche

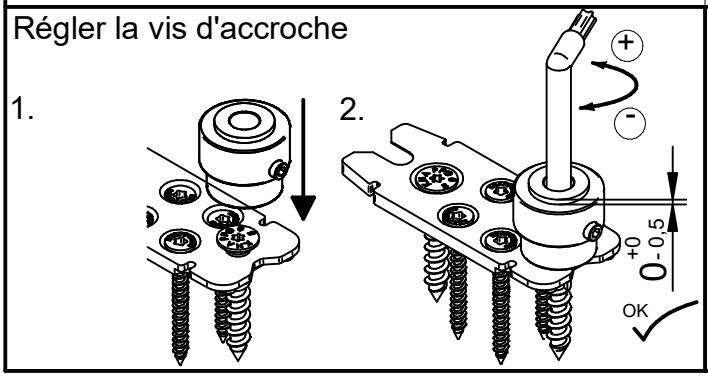

Mettre la goupille en place

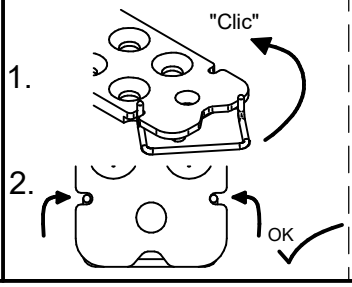

Déverrouiller la goupille

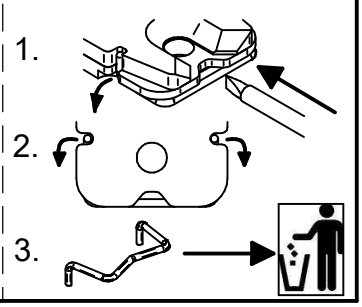

Ce dessin est la propriété de Knapp GmbH.

© Knapp GmbH. Toutes dimensions en mm - sauf erreurs, fautes d'impression ou modifications techniques. VERSION 01. 04. 2021

KNAPP® connectors.com

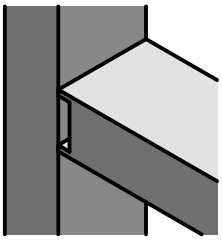

Notice de montage

RICON® 100/40 EAR

Assemblage simple simple avec insert
Assemblage poteau - traverse

Réf. K262

Détail du perçage sur la traverse

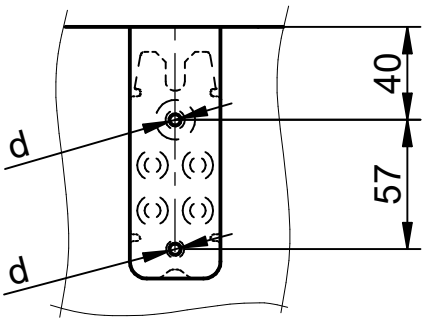

d...pré-percer Ø 5mm, prof. 30 mm

Détail du perçage sur le poteau

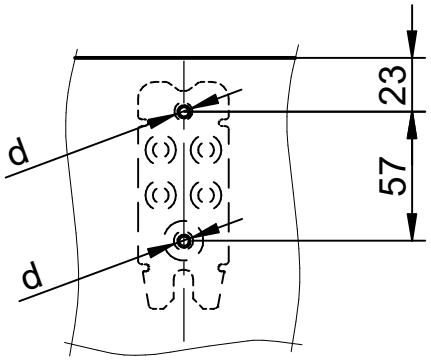

d...pré-percer Ø 12mm, prof. 20 mm

Détail du vissage sur la traverse

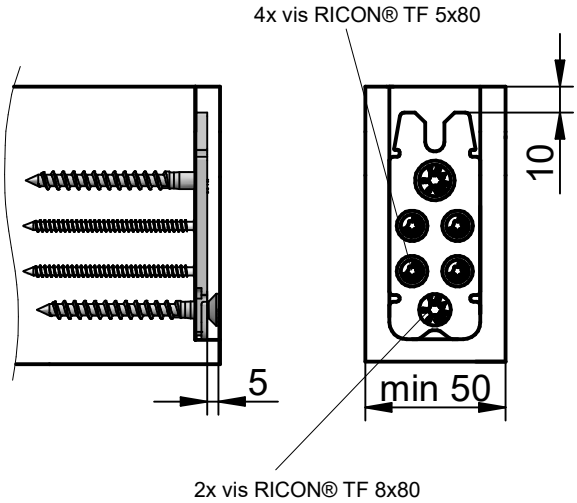

Détail du vissage sur le poteau

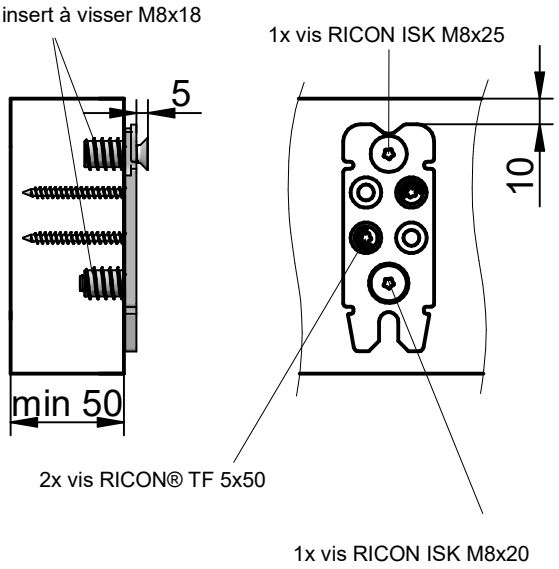

Régler la vis d'accroche

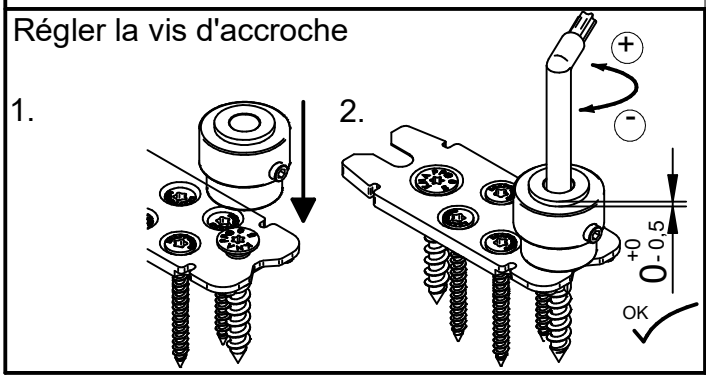

Mettre la goupille en place

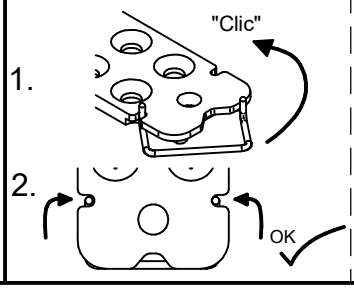

Déverrouiller la goupille

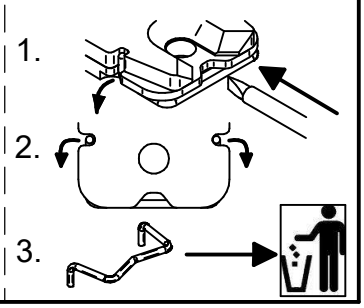

Ce dessin est la propriété de Knapp GmbH.

© Knapp GmbH. Toutes dimensions en mm - sauf erreurs, fautes d'impression ou modifications techniques. VERSION 01. 04. 2021

KNAPP® connectors.com

RICON® 100/40

ETA-10/0189

Assemblage de poutre secondaire sur principale
avec Évaluation Technique Européenne (ETE)

RICON® 100/40

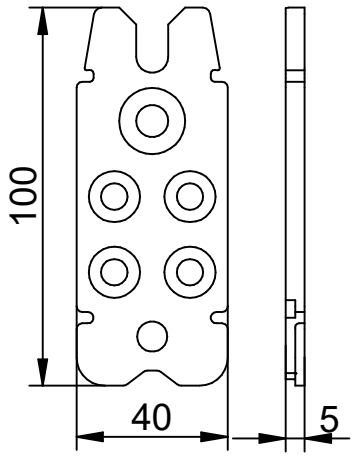

stries en étoile

Vis RICON® TF 8x80

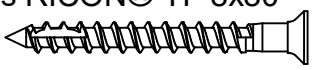

Vis RICON® TF 8x50

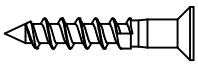

Vis RICON® TF 5x80

Vis RICON® TF 5x50

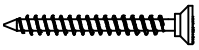

Goupille de verrouillage

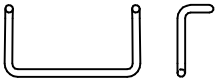

Vis tête fraisée, emprunte 6 pans
M8x25, M8x20

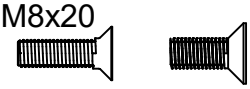

Entretoises
M8x36, 48, 53, 58, 68, 78

Insert à visser M8x18

Assemblage simple et doublé

Poutre secondaire sur principale

Détails du fraisage poutre principale

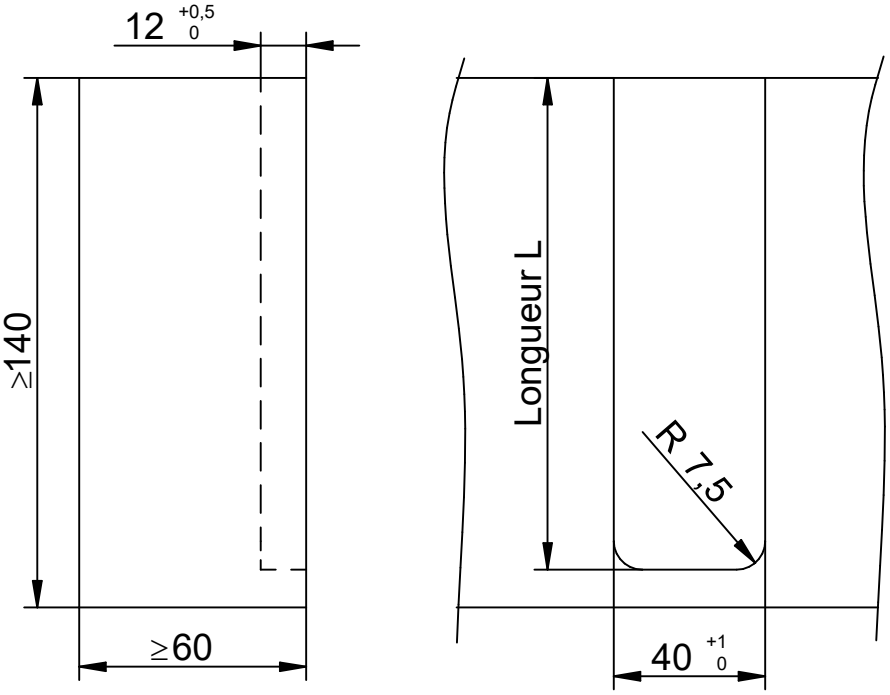

Long. de fraisage L sur poutre principale, en relation avec la hauteur de la poutre secondaire HN :	
Hauteur [mm]	Longueur L [mm]
140	130
160	140
180	160
200	170

Ce dessin est la propriété de Knapp GmbH.

© Knapp GmbH. Toutes dimensions en mm - sauf erreurs, fautes d'impression ou modifications techniques. VERSION 01. 04. 2021

KNAPP® connectors.com

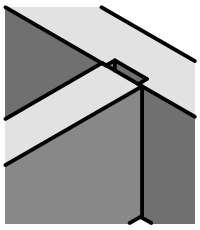

Réf. K362

Notice de montage
RICON® 100/40 EA

Assemblage simple
Poutre secondaire sur principale

Détail du perçage sur la poutre principale

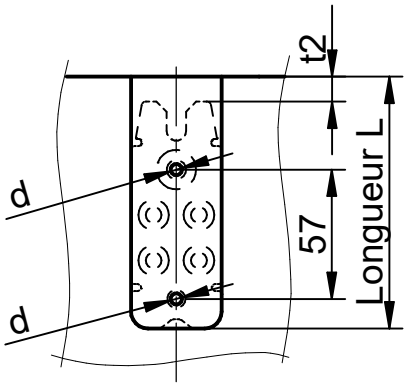

d...pré-percer Ø 5mm, prof. 30 mm

Détail du perçage sur la poutre secondaire

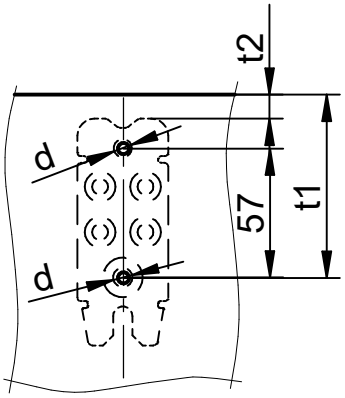

Distance de perçage t1 et t2, en relation avec la hauteur de la pièce secondaire HN		
Hauteur HN [mm]	Distance t1 [mm]	Distance t2 [mm]
140	100	30
160	110	40
180	130	60
200	140	70

d...pré-percer Ø 5mm, prof. 30 mm

Détail du vissage sur la poutre principale

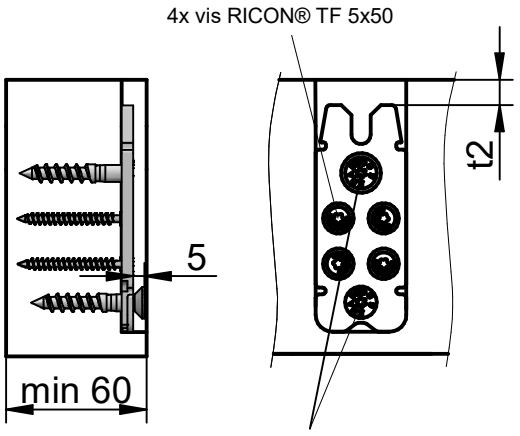

Détail du vissage sur la poutre secondaire

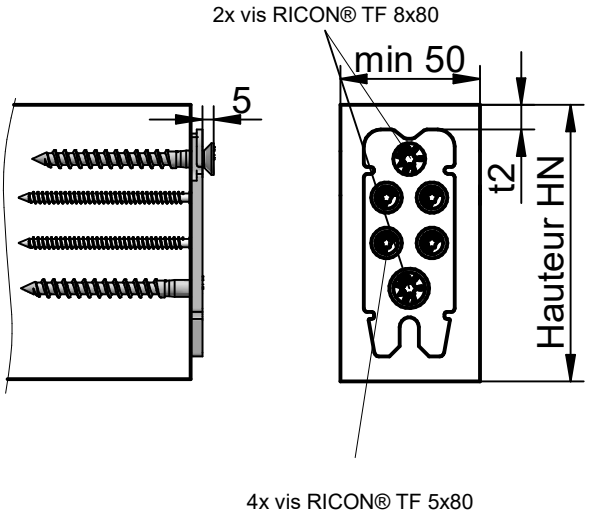

Régler la vis d'accroche

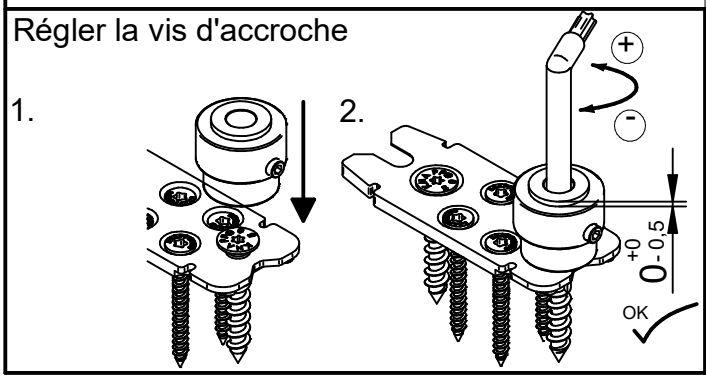

Mettre la goupille en place

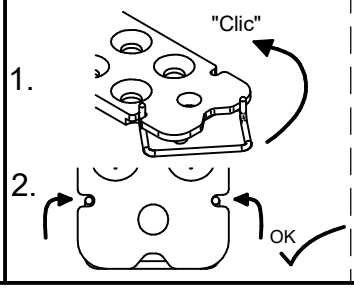

Déverrouiller la goupille

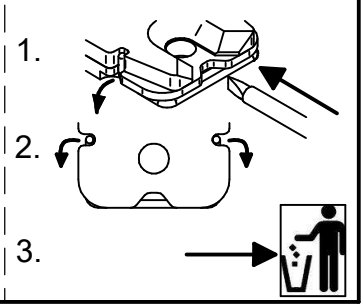

Ce dessin est la propriété de Knapp GmbH.

© Knapp GmbH. Toutes dimensions en mm - sauf erreurs, fautes d'impression ou modifications techniques. VERSION 01. 04. 2021

KNAPP® connectors.com

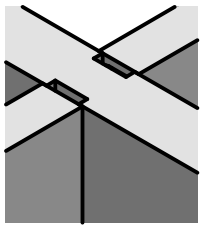

Notice de montage
RICON® 100/40 DA

Réf. K162/48; K162/58; K162/78

Assemblage doublé
Poutre secondaire sur principale

Détail du perçage sur la poutre principale

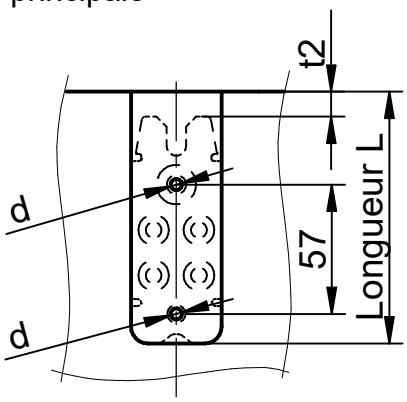

d...pré-percer en traversant Ø 10 mm

Détail du perçage sur la poutre secondaire

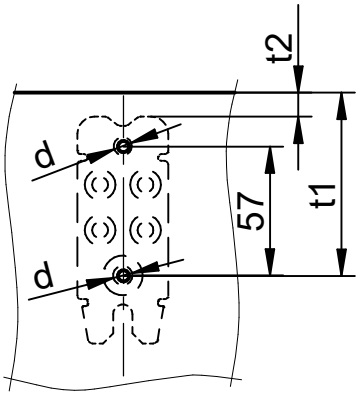

Distance de perçage t1 et t2, en relation avec la hauteur de la pièce secondaire HN

Hauteur HN [mm]	Distance t1 [mm]	Distance t2 [mm]
140	100	30
160	110	40
180	130	60
200	140	70

d...pré-percer Ø 5mm, prof. 30mm

Détail du vissage sur la poutre principale

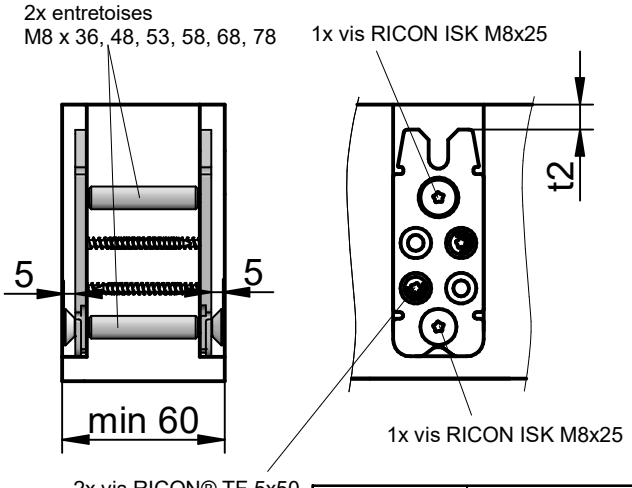

Ép. poutre principale [mm]	Longueur d´entretoise [mm]
60	36
80	53

Détail du vissage sur la poutre secondaire

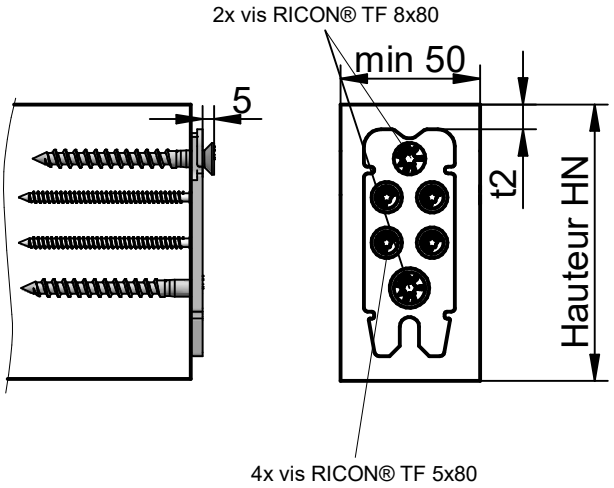

Régler la vis d'accroche

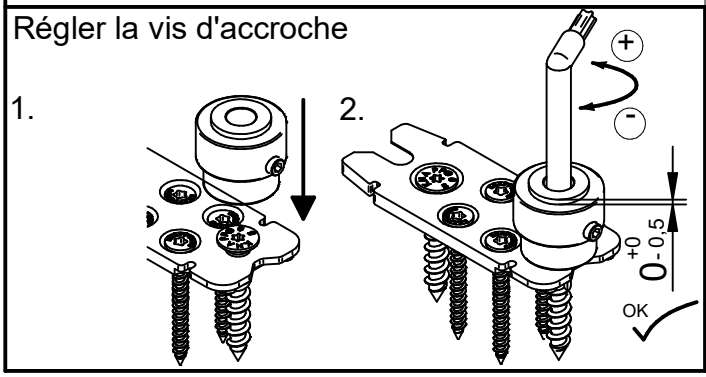

Mettre la goupille en place

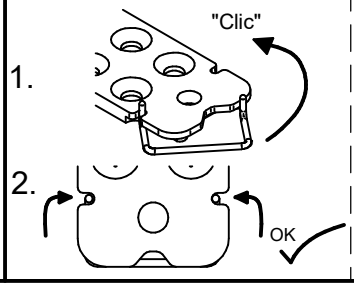

Déverrouiller la goupille

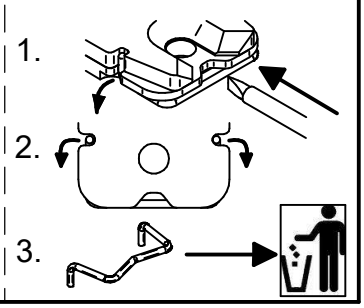

Ce dessin est la propriété de Knapp GmbH.

© Knapp GmbH. Toutes dimensions en mm - sauf erreurs, fautes d'impression ou modifications techniques. VERSION 01. 04. 2021

KNAPP® connectors.com

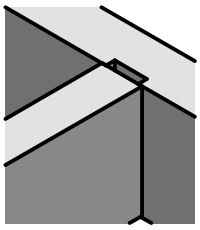

Réf. K262

Notice de montage
RICON® 100/40 EAR

Assemblage simple avec insert
Poutre secondaire sur principale

Détail du perçage sur la poutre principale

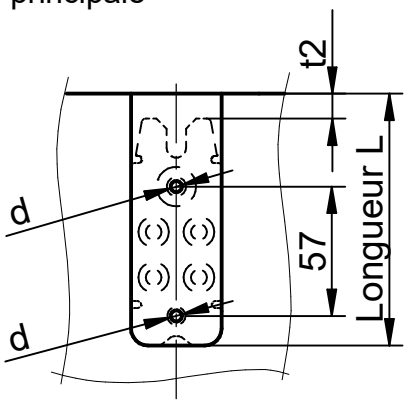

d...pré-percer Ø 12mm, prof. 20 mm

Détail du perçage sur la poutre secondaire

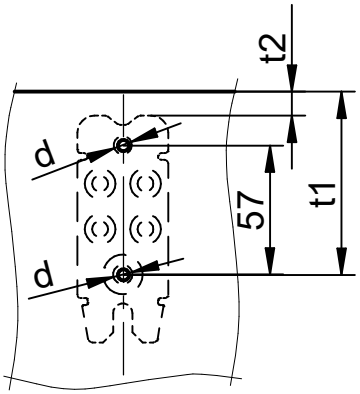

Distance de perçage t1 et t2, en relation avec la hauteur de la pièce secondaire HN

Hauteur HN [mm]	Distance t1 [mm]	Distance t2 [mm]
140	100	30
160	110	40
180	130	60
200	140	70

d...pré-percer Ø 5mm, prof. 30mm

Détail du vissage sur la poutre principale

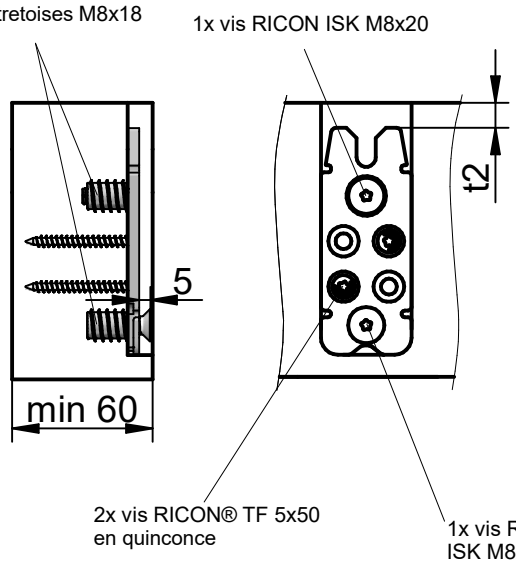

Détail du vissage sur la poutre secondaire

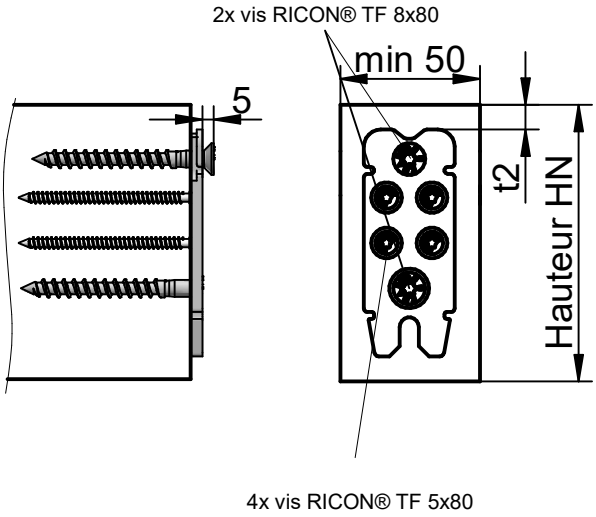

Régler la vis d'accroche

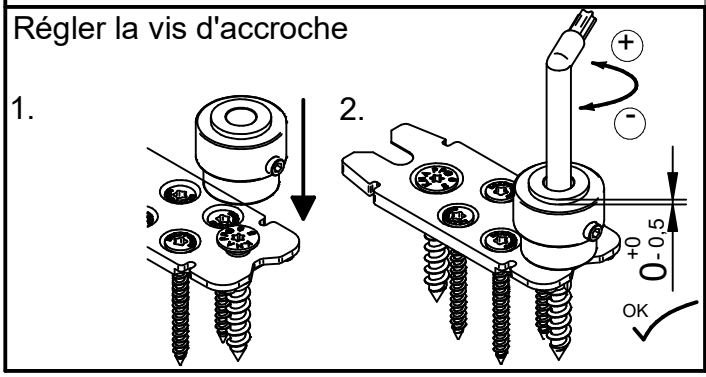

Mettre la goupille en place

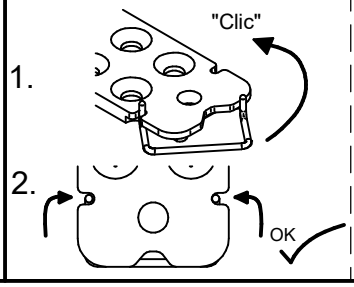

Déverrouiller la goupille

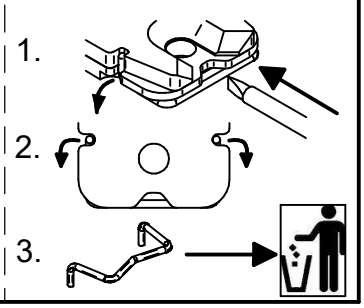

Ce dessin est la propriété de Knapp GmbH.

© Knapp GmbH. Toutes dimensions en mm - sauf erreurs, fautes d'impression ou modifications techniques. VERSION 01. 04. 2021

KNAPP® connectors.com

KNAPP®
connectors.com

Knapp GmbH ▮ Wassergasse 31 ▮ A-3324 Euratsfeld ▮ Tel.: +43 (0)7474 / 799 10 ▮ Fax: +43 (0)7474 / 799 10 99
Knapp GmbH ▮ Vertrieb Deutschland ▮ Föhrenweg 1 ▮ D-85591 Vaterstetten ▮ Tel.: +49 (0)8106 / 99 55 99 0 ▮ Fax: +49 (0)8106 / 99 55 99 20 ▮ E-Mail: info@knapp-verbinder.com
Knapp GmbH Sàrl ▮ Filiale France ▮ 1A Rue du Stade ▮ F - 67880 Innenheim Tel. : +33 (0)3 88 48 17 87 ▮ Fax: +33 (0)9 70 62 81 87 ▮ E-Mail : france@knapp-connectors.com