Montageanleitung Construction Manual Notice de montage

VERSION 09.01.2023

RICON® 40/40 A2

Art.-Nr. K378

Deutsch S. 2
English p. 8
Français p. 14

© Alle Zeichnungen sind Eigentum der KNAPP® GmbH | All drawings are the exclusive property of KNAPP® GmbH. | Tous les dessins sont la propriété de KNAPP® GmbH

© KNAPP® GmbH | Alle Maße in mm - Irrtümer, Druckfehler und Änderungen vorbehalten | All measures in mm - Errors excepted | Toutes dimensions en mm - sauf erreurs, fautes d'impression ou modifications

KNAPP® verbinder.com

Montageanleitung

RICON® 40/40 - A2

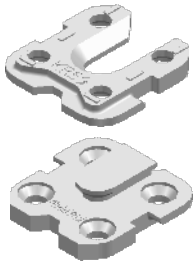

Art. Nr. K378

ETA-10/0189

Pfosten-Riegelverbindung in Edelstahl
mit ETA Zulassung

RICON® 40/40

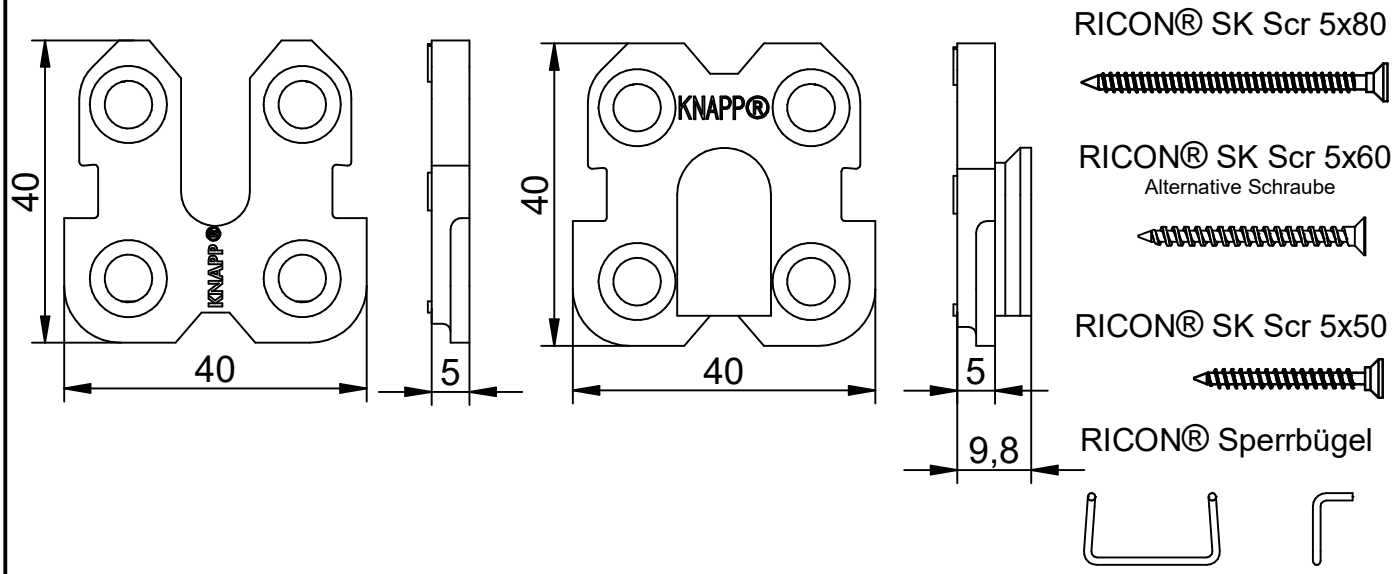

Einzelanschluss **Pfosten-Riegelverbindung**

Riegel Fräsbild

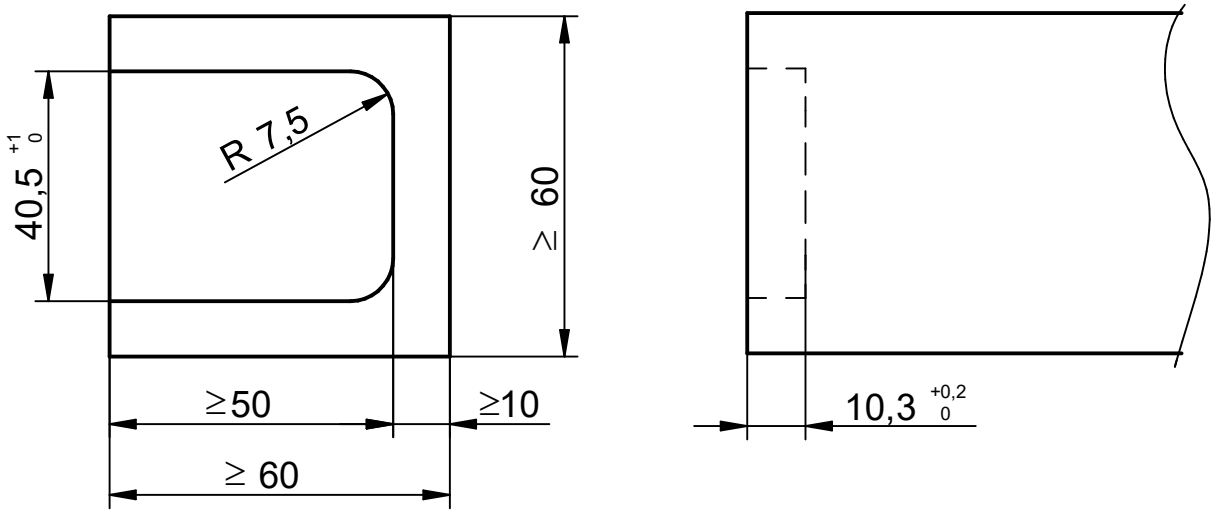

Diese Zeichnung ist Eigentum der Knapp GmbH.

© Knapp GmbH. Alle Maße in mm - Irrtümer, Druckfehler und Änderungen vorbehalten / all measures in mm - Errors excepted. VERSION 09. 01. 2023

KNAPP® verbinder.com

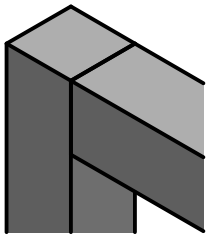

Montageanleitung

RICON® 40/40 EA - A2

Einzelanschluss
Pfosten-Riegelverbindung

Art. Nr. K378 **Verdeckter Einbau**

Vorbohrungen im Riegel

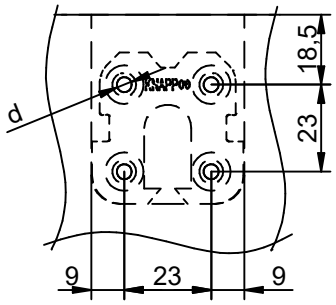

Nadelholz: d...Ø 3 mm, 30 mm tief vorbohren

Laubholz: d...Ø 3,5 mm, 75 mm tief vorbohren (SK 5x80)
d...Ø 3,5 mm, 55 mm tief vorbohren (SK 5x60)

Vorbohrungen im Pfosten

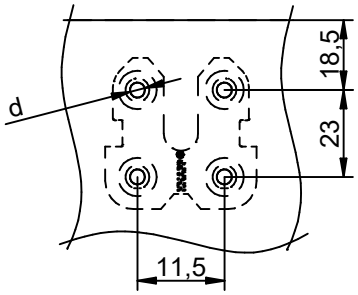

Nadelholz: d...Ø 3 mm, 30 mm tief vorbohren

Laubholz: d...Ø 3,5 mm, 45 mm tief vorbohren

Verschraubung im Riegel

3-seitig verdeckten Anschluss

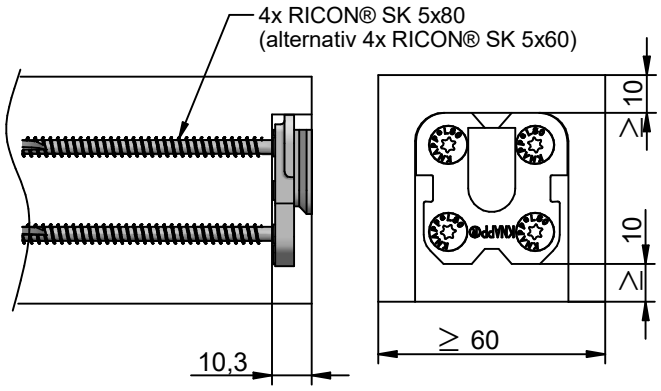

Verschraubung im Riegel

4-seitig verdeckten Anschluss

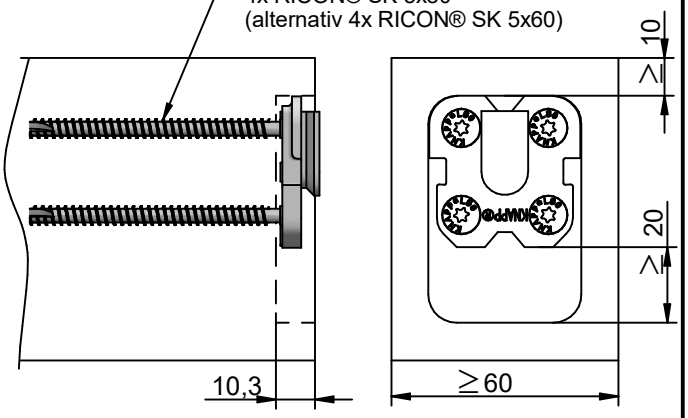

Verschraubung im Pfosten

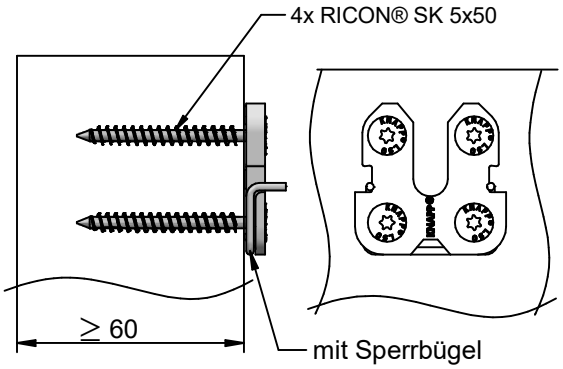

Sperrbügel einlegen

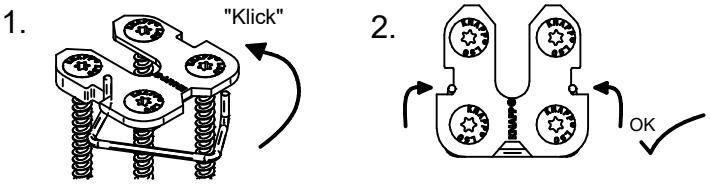

Sperrbügel lösen

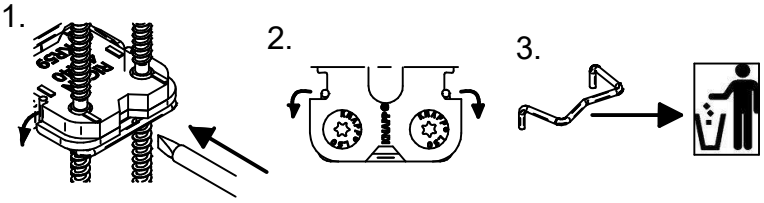

Diese Zeichnung ist Eigentum der Knapp GmbH.

© Knapp GmbH. Alle Maße in mm - Irrtümer, Druckfehler und Änderungen vorbehalten / all measures in mm - Errors excepted. VERSION 09. 01. 2023

KNAPP® verbinder.com

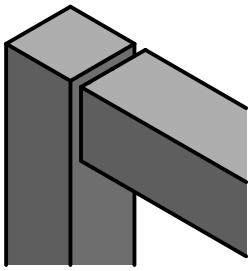

Montageanleitung

RICON® 40/40 EA - A2

Einzelanschluss
Pfosten-Riegelverbindung

Art. Nr. K378

Sichtbarer Einbau

Vorbohrungen im Riegel

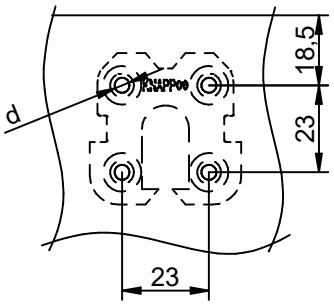

Nadelholz: d...Ø 3 mm, 30 mm tief vorbohren
Laubholz: d...Ø 3,5 mm, 75 mm tief vorbohren (SK 5x80)
d...Ø 3,5 mm, 55 mm tief vorbohren (SK 5x60)

Vorbohrungen im Pfosten

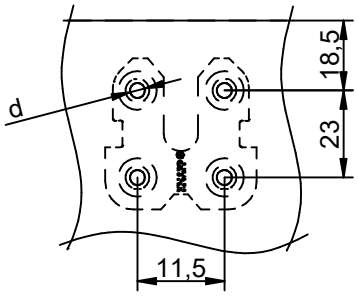

Nadelholz: d...Ø 3 mm, 30 mm tief vorbohren
Laubholz: d...Ø 3,5 mm, 45 mm tief vorbohren

Verschraubung im Riegel

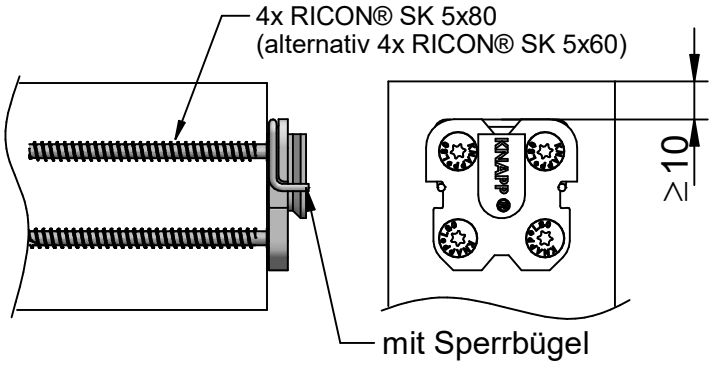

Verschraubung im Pfosten

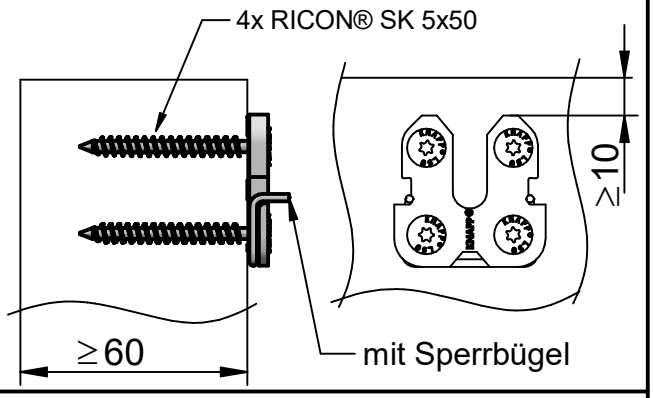

Zusammenbau:

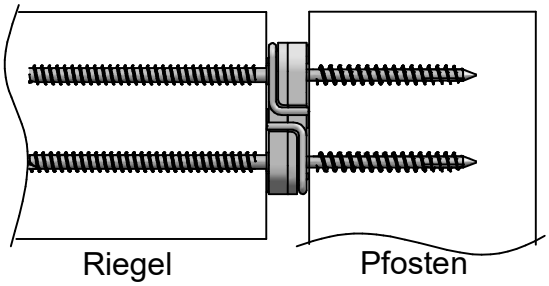

Sperrbügel einlegen

1.

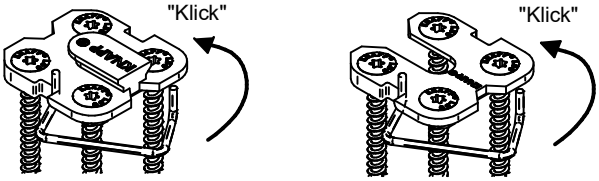

2.

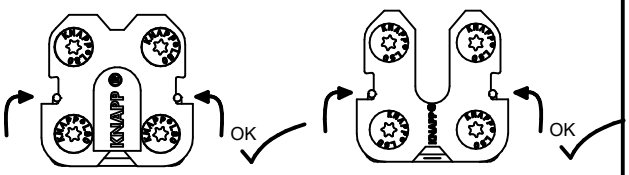

Sperrbügel lösen

1.

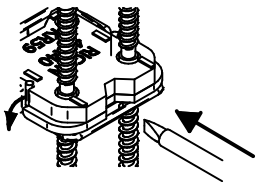

2.

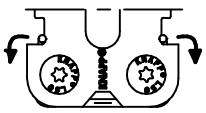

3.

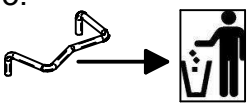

Diese Zeichnung ist Eigentum der Knapp GmbH.

© Knapp GmbH. Alle Maße in mm - Irrtümer, Druckfehler und Änderungen vorbehalten / all measures in mm - Errors excepted. VERSION 09. 01. 2023

KNAPP®
verbinder.com

Montageanleitung

RICON® 40/40 - A2

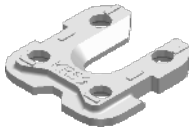

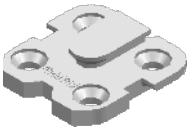

Art. Nr. K378 ETA-10/0189

Haupt- Nebenträgerverbindung in Edelstahl
mit ETA Zulassung

RICON® 40/40

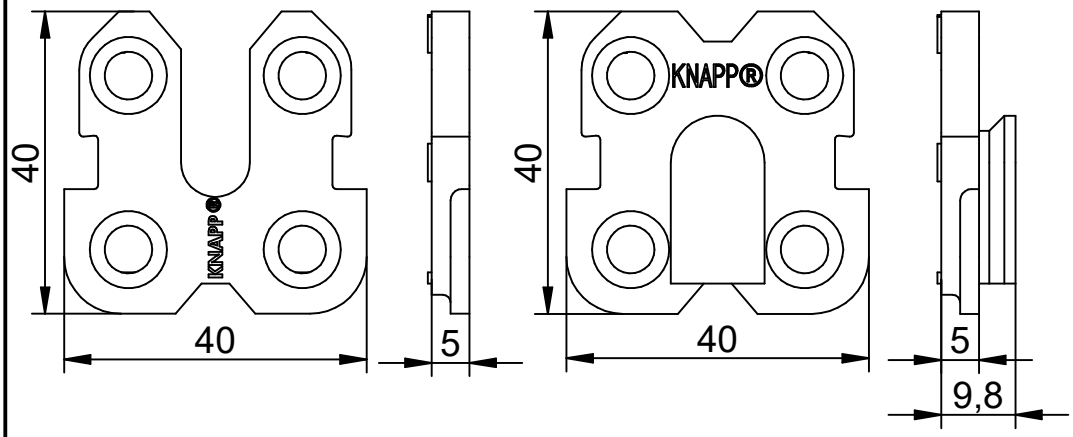

RICON® SK Scr 5x80

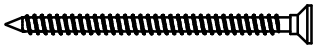

RICON® SK Scr 5x60
Alternative Schraube

RICON® SK Scr 5x50

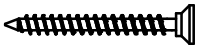

RICON® Sperrbügel

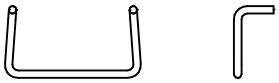

Einzelanschluss **Haupt-Nebenträgerverbindung**

Hauptträger Fräsbild

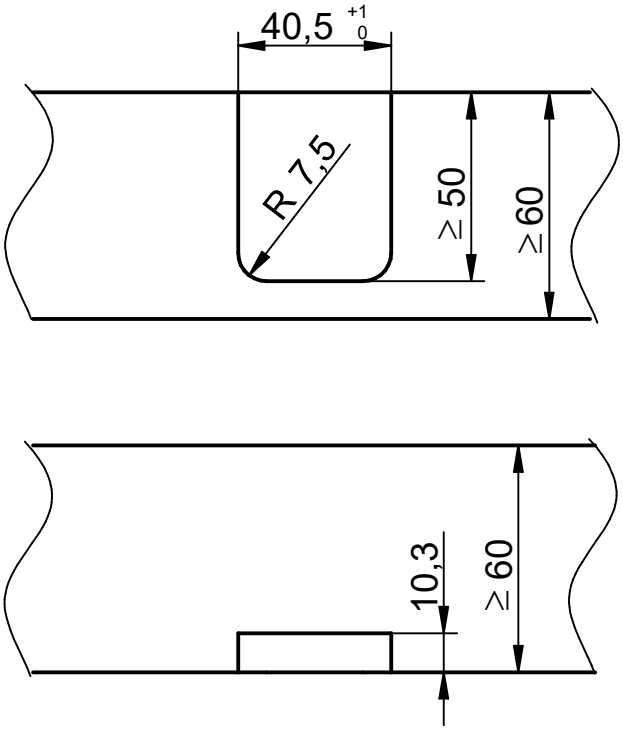

Diese Zeichnung ist Eigentum der Knapp GmbH.

© Knapp GmbH. Alle Maße in mm - Irrtümer, Druckfehler und Änderungen vorbehalten / all measures in mm - Errors excepted. VERSION 09. 01. 2023

KNAPP® verbinder.com

Montageanleitung

RICON® 40/40 EA - A2

Art. Nr. K378 **Verdeckter Einbau** **Einzelanschluss** **Haupt-Nebenträger Verbindung**

Vorbohrungen im Hauptträger

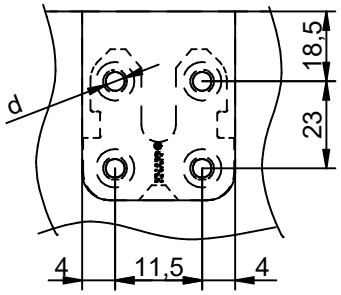

Nadelholz: d...Ø 3 mm, 30 mm tief vorbohren
Laubholz: d...Ø 3,5 mm, 45 mm tief vorbohren

Vorbohrungen im Nebenträger

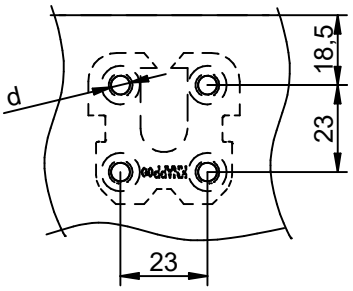

Nadelholz: d...Ø 3 mm, 30 mm tief vorbohren
Laubholz: d...Ø 3,5 mm, 75 mm tief vorbohren (SK 5x80)
d...Ø 3,5 mm, 55 mm tief vorbohren (SK 5x60)

Verschraubung im Hauptträger (HT)

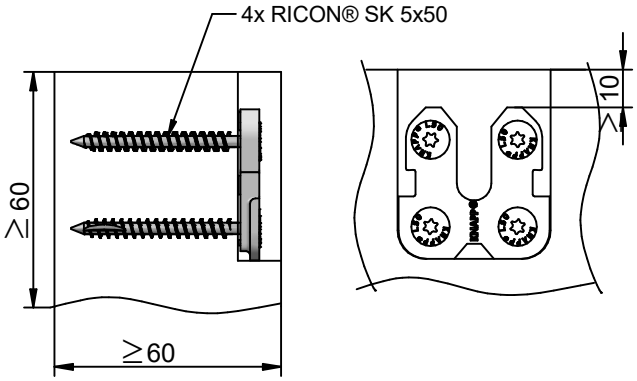

Verschraubung im Nebenträger (NT)

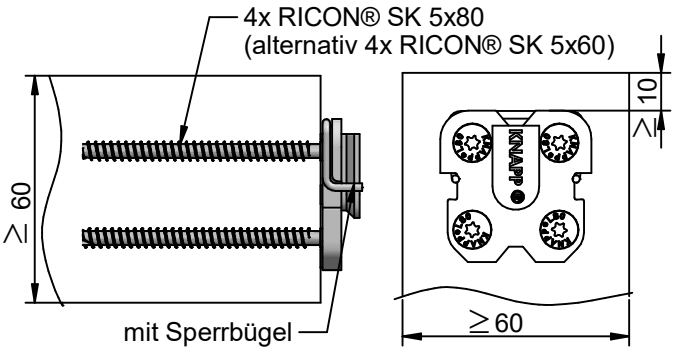

Nebenträger Fräsbild für dreiseitig verdeckt

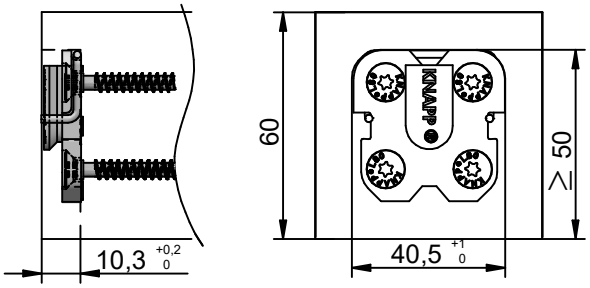

Zusammenbau:

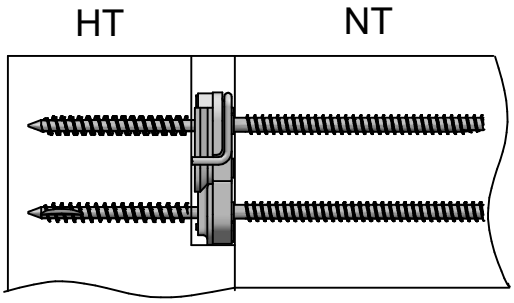

Sperrbügel einlegen

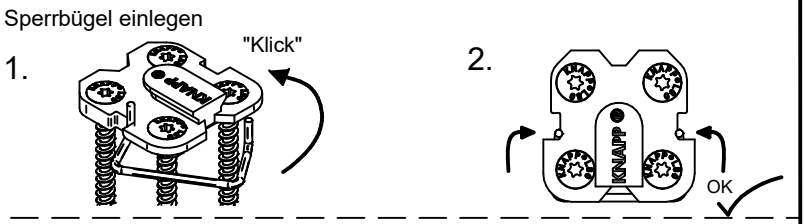

Sperrbügel lösen

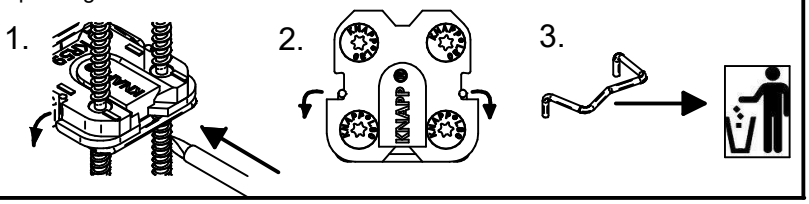

Diese Zeichnung ist Eigentum der Knapp GmbH.

© Knapp GmbH. Alle Maße in mm - Irrtümer, Druckfehler und Änderungen vorbehalten / all measures in mm - Errors excepted. VERSION 09. 01. 2023

KNAPP® verbinder.com

Montageanleitung

RICON® 40/40 EA - A2

Art. Nr. K378 **Sichtbarer Einbau** **Einzelanschluss** **Haupt-Nebenträger Verbindung**

Vorbohrungen im Hauptträger

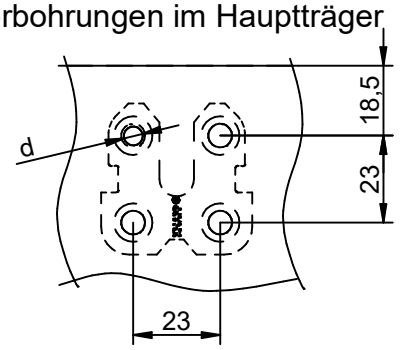

Nadelholz: d...Ø 3 mm, 30 mm tief vorbohren
Laubholz: d...Ø 3,5 mm, 45 mm tief vorbohren

Vorbohrungen im Nebenträger

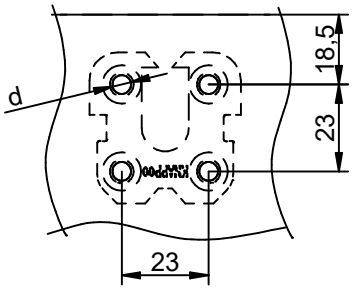

Nadelholz: d...Ø 3 mm, 30 mm tief vorbohren
Laubholz: d...Ø 3,5 mm, 75 mm tief vorbohren (SK 5x80)
d...Ø 3,5 mm, 55 mm tief vorbohren (SK 5x60)

Verschraubung im Hauptträger (HT)

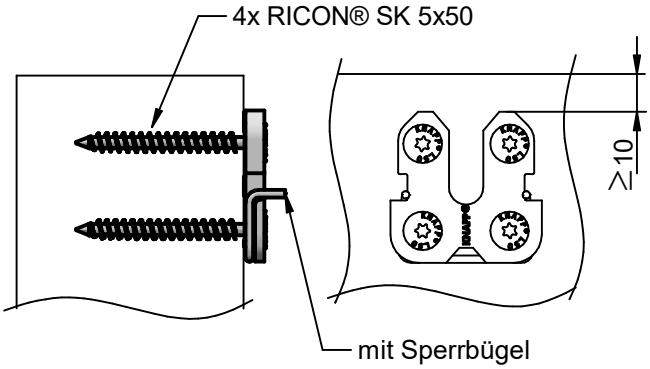

Verschraubung im Nebenträger (NT)

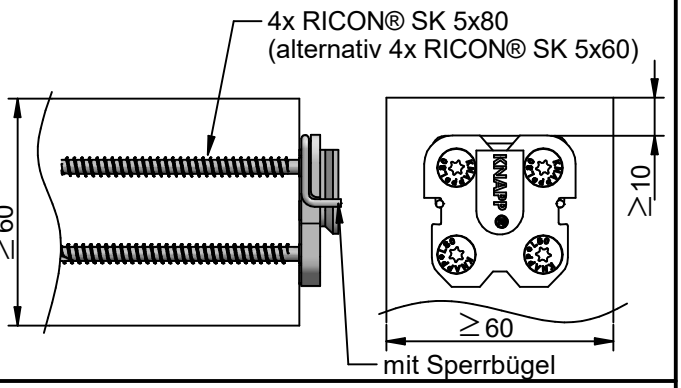

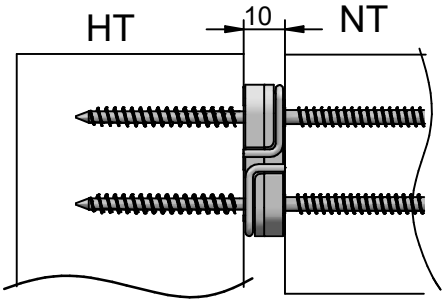

Sperrbügel einlegen

1.

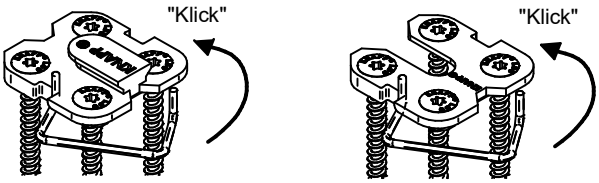

2.

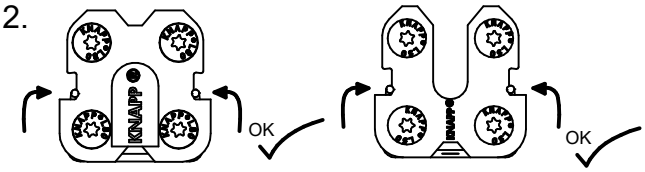

Sperrbügel lösen

1.

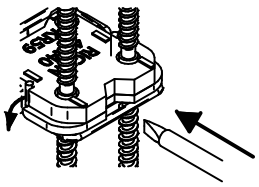

2.

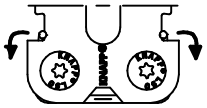

3.

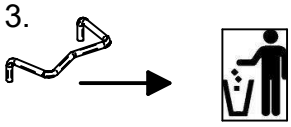

Diese Zeichnung ist Eigentum der Knapp GmbH.

© Knapp GmbH. Alle Maße in mm - Irrtümer, Druckfehler und Änderungen vorbehalten / all measures in mm - Errors excepted. VERSION 09. 01. 2023

KNAPP® verbinder.com

Assembly Instructions

RICON® 40/40 - A2

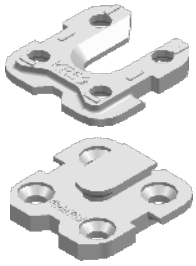

Art. No. K378 ETA-10/0189

post and beam connection in stainless steel
with ETA (European Technical Assessment) CE marking

RICON® 40/40

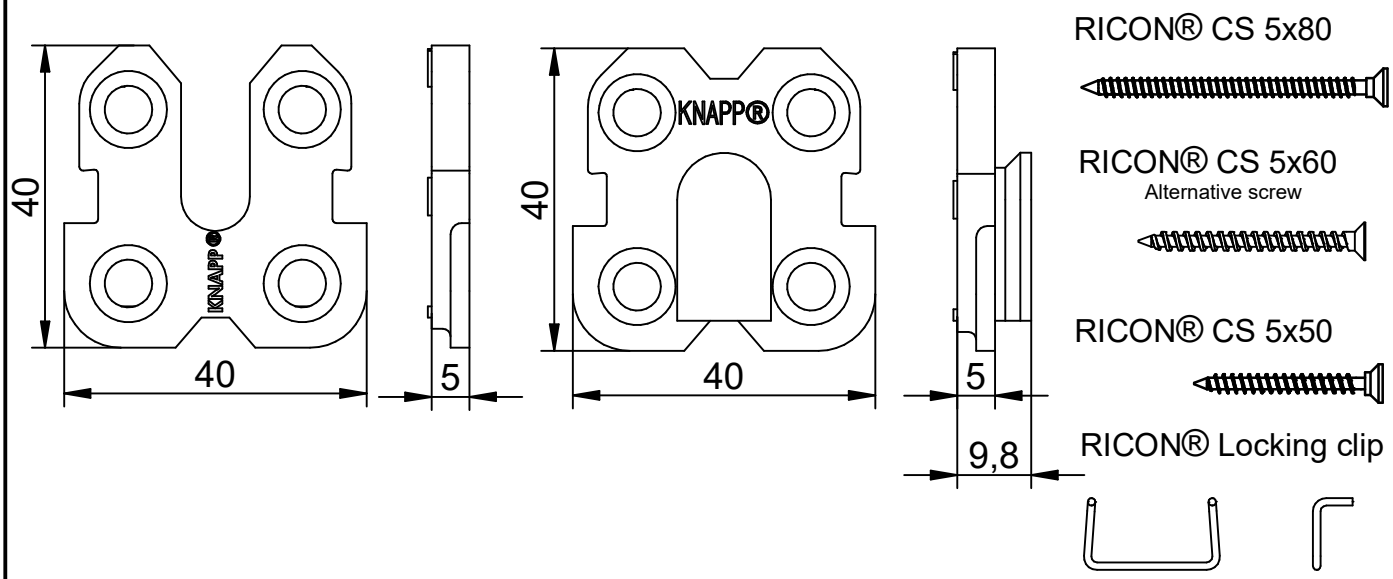

single connection **post and beam connection**

Milling pattern beam

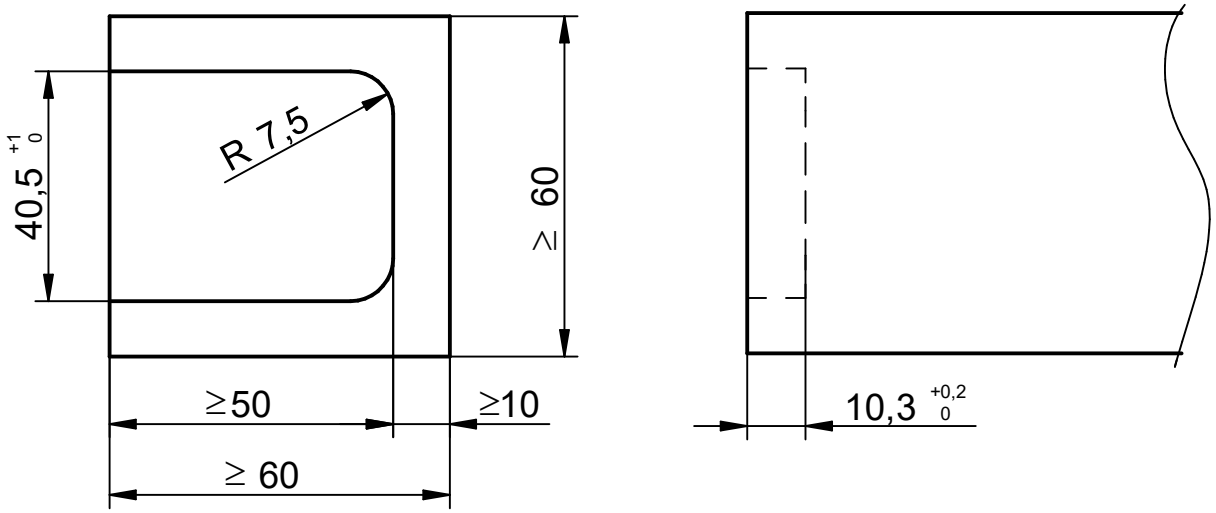

This drawing is the exclusive property of Knapp GmbH.

© Knapp GmbH. All measures in mm - Errors excepted. VERSION 01 09. 01. 2023

KNAPP® connectors.com

RICON® 40/40 EA - A2

Art. No. K378 **concealed installation** **single connection post and beam connection**

drilling pattern on beam

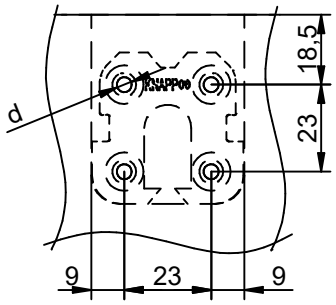

Softwood: d...Ø 3 mm, 30 mm deep predrilling

Hardwood: d...Ø 3,5 mm, 75 mm deep predrilling (CS 5x80)
d...Ø 3,5 mm, 55 mm deep predrilling (CS 5x60)

drilling pattern on post

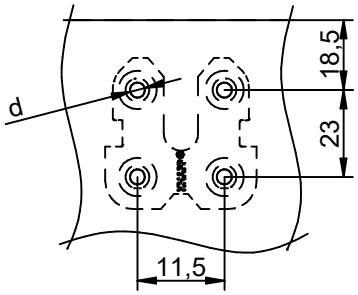

Softwood: d...Ø 3 mm, 30 mm deep predrilling

Hardwood: d...Ø 3,5 mm, 45 mm deep predrilling

fastening to beam

concealed connection on 3 sides

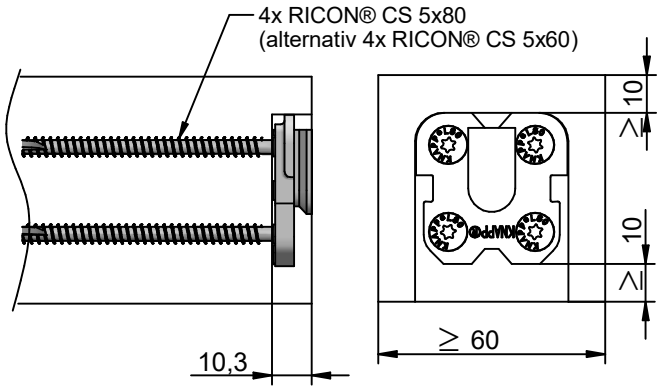

fastening to beam

concealed connection on 4 sides

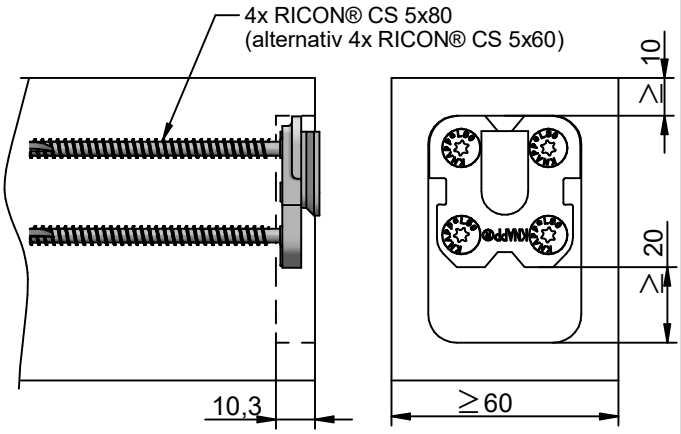

fastening to post

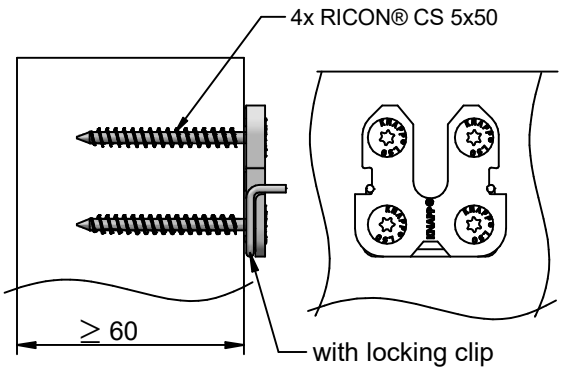

installing locking clip

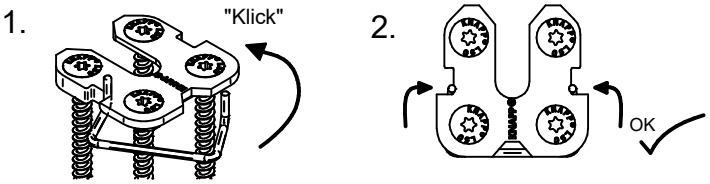

removing locking clip

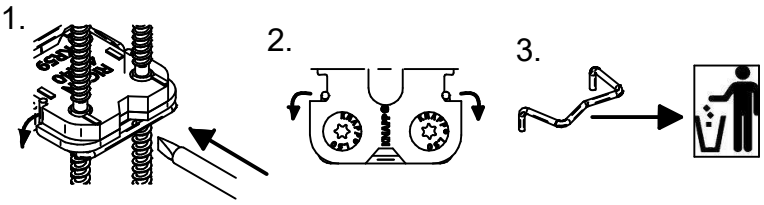

This drawing is the exclusive property of Knapp GmbH.

© Knapp GmbH. All measures in mm - Errors excepted. VERSION 01 09. 01. 2023

KNAPP® connectors.com

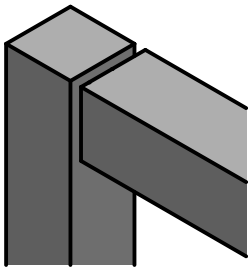

Assembly Instructions

RICON® 40/40 EA - A2

single connection
post and beam connection

Art. No. K378 **visible installation**

drilling pattern on beam

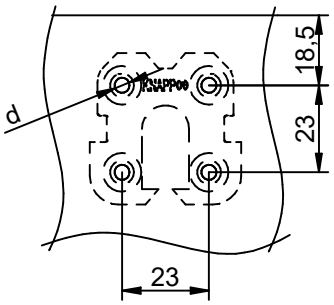

Softwood: d...Ø 3 mm, 30 mm deep predrilling

Hardwood: d...Ø 3,5 mm, 75 mm deep predrilling (CS 5x80)
d...Ø 3,5 mm, 55 mm deep predrilling (CS 5x60)

drilling pattern on post

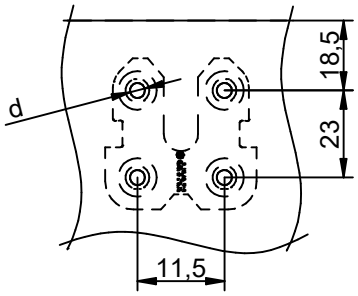

Softwood: d...Ø 3 mm, 30 mm deep predrilling

Hardwood: d...Ø 3,5 mm, 45 mm deep predrilling

fastening to beam

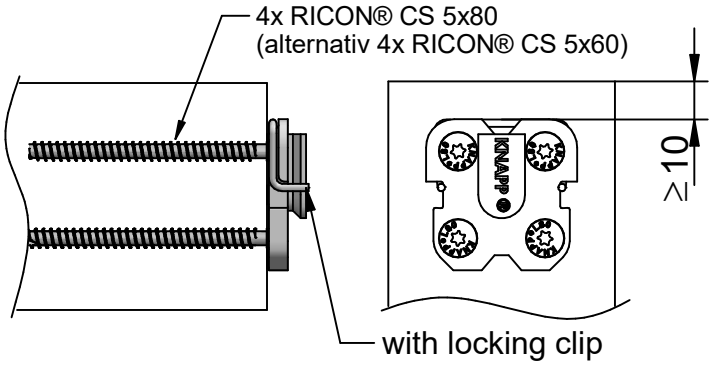

fastening to post

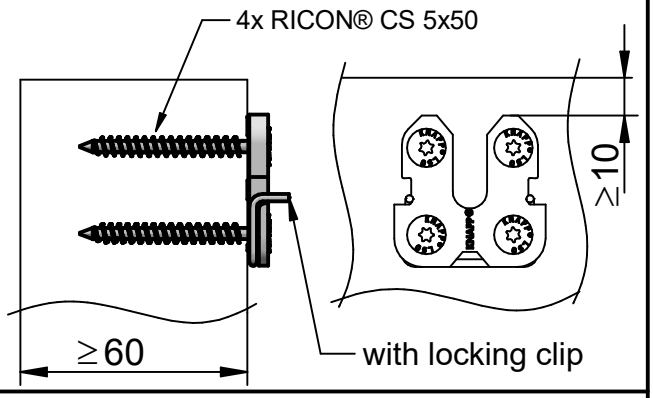

assembly:

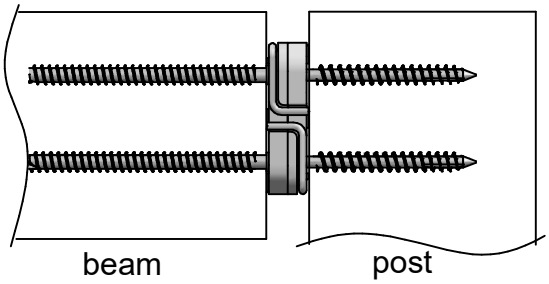

installing locking clip

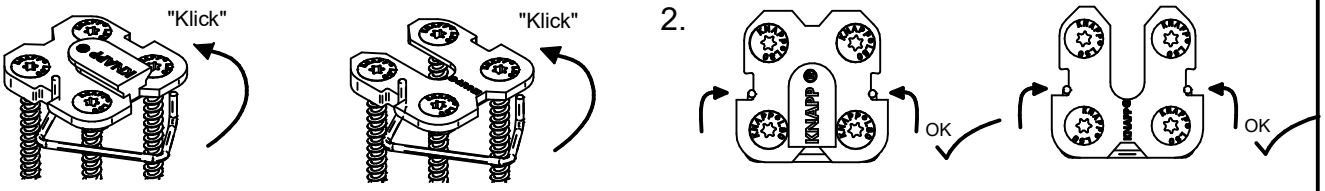

removing locking clip

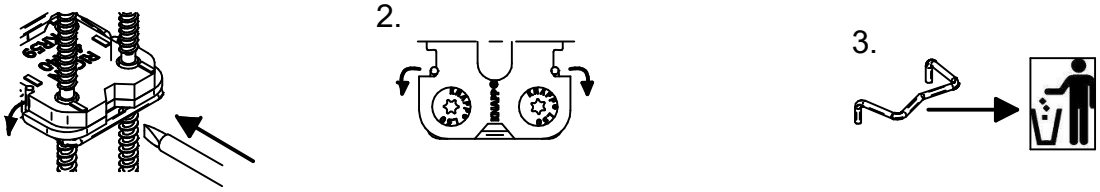

This drawing is the exclusive property of Knapp GmbH.

© Knapp GmbH. All measures in mm - Errors excepted. VERSION 01 09. 01. 2023

KNAPP® connectors.com

RICON® 40/40 - A2

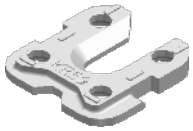

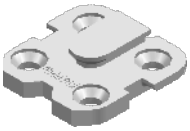

Art. No. K378 ETA-10/0189

main beam-secondary beam connection in stainless steel
with ETA approval (EU)

RICON® 40/40

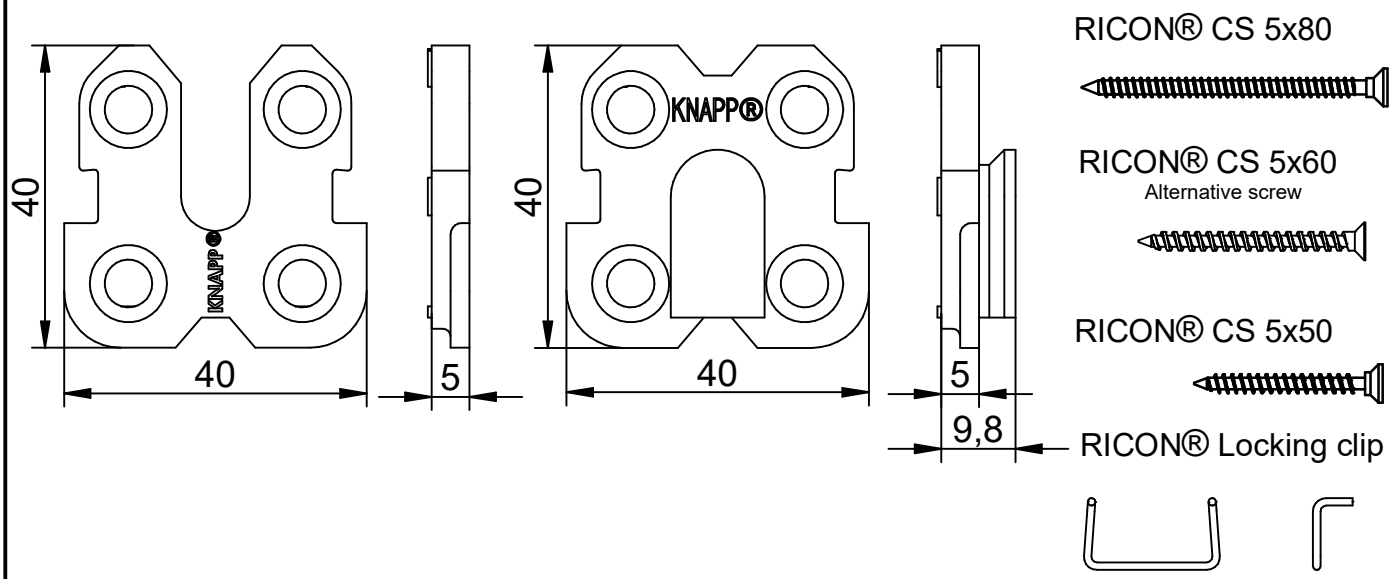

single connection | **main beam-secondary beam connection**

Milling pattern main beam

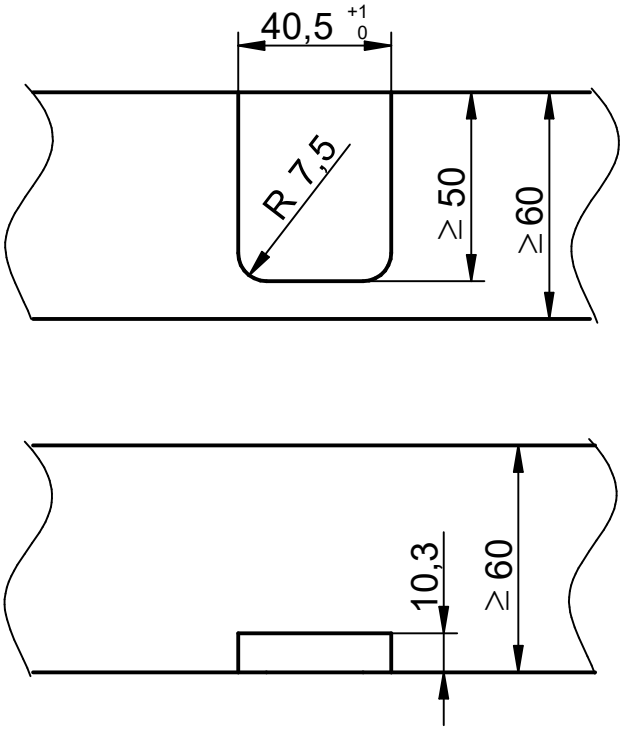

This drawing is the exclusive property of Knapp GmbH.

© Knapp GmbH. All measures in mm - Errors excepted. VERSION 01 09. 01. 2023

KNAPP® connectors.com

RICON® 40/40 EA - A2

Art. No. K378 **concealed installation**

single connection **main beam-secondary beam connection**

drilling pattern on main beam

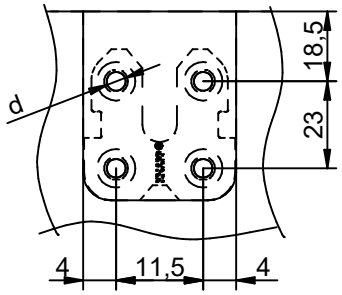

Softwood: d...Ø 3 mm, 30 mm deep predrilling

Hardwood: d...Ø 3,5 mm, 45 mm deep predrilling

drilling pattern on secondary beam

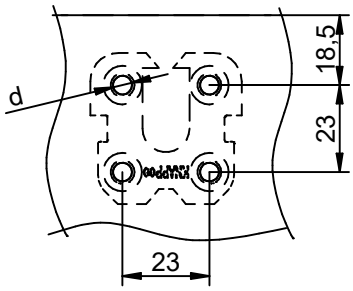

Softwood: d...Ø 3 mm, 30 mm deep predrilling

Hardwood: d...Ø 3,5 mm, 75 mm deep predrilling (CS 5x80)
d...Ø 3,5 mm, 55 mm deep predrilling (CS 5x60)

fastening to main beam

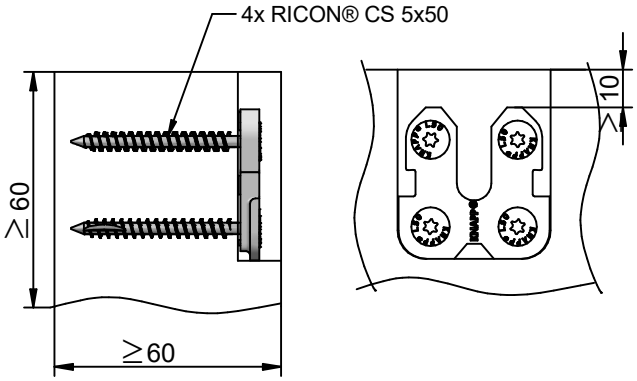

fastening to secondary beam

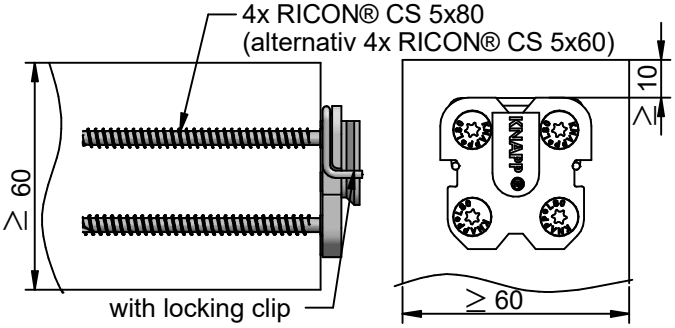

milling pattern for secondary beam, concealed connection on 3 sides

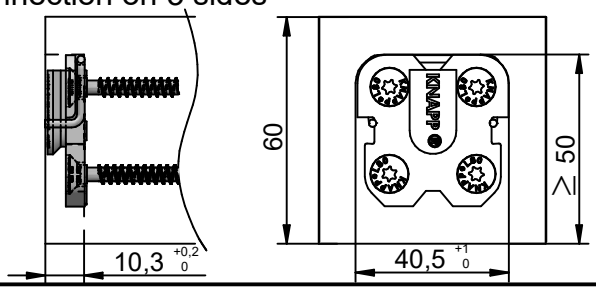

assembly:

main beam secondary beam

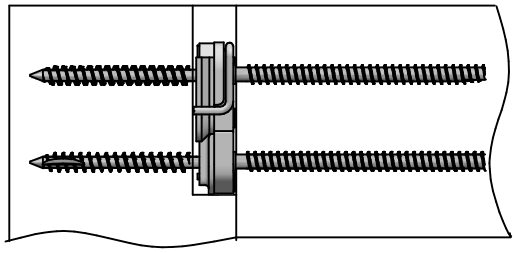

installing locking clip

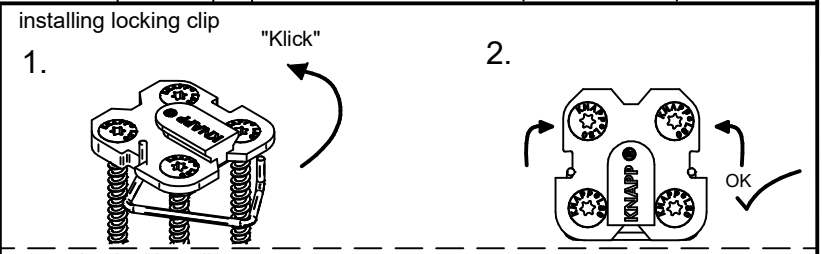

removing locking clip

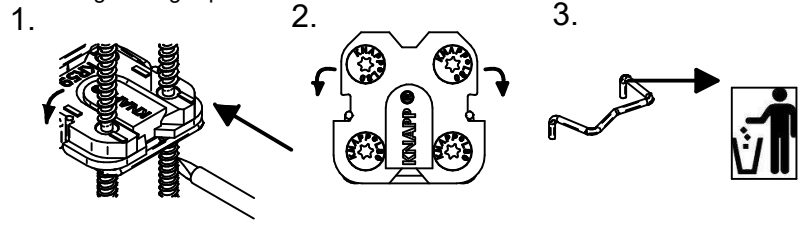

This drawing is the exclusive property of Knapp GmbH.

© Knapp GmbH. All measures in mm - Errors excepted. VERSION 01 09. 01. 2023

KNAPP® connectors.com

Assembly Instructions

RICON® 40/40 EA - A2

Art. No. K378 **visible installation**

single connection **main beam-secondary beam connection**

drilling pattern on main beam

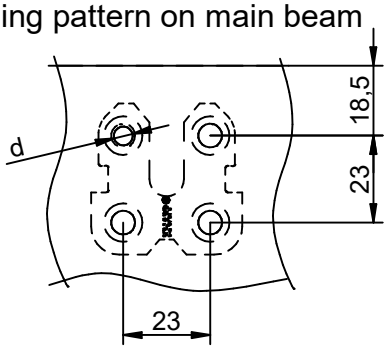

Softwood: d...Ø 3 mm, 30 mm deep predrilling

Hardwood: d...Ø 3,5 mm, 45 mm deep predrilling

drilling pattern on secondary beam

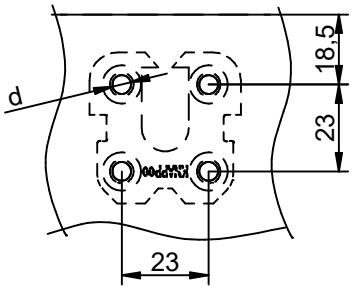

Softwood: d...Ø 3 mm, 30 mm deep predrilling

Hardwood: d...Ø 3,5 mm, 75 mm deep predrilling (CS 5x80)
d...Ø 3,5 mm, 55 mm deep predrilling (CS 5x60)

fastening to main beam

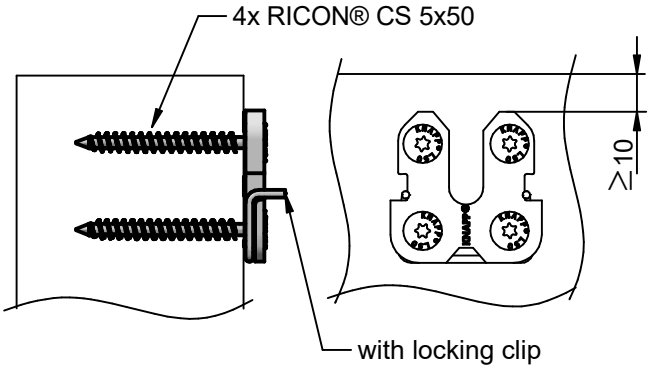

fastening to secondary beam

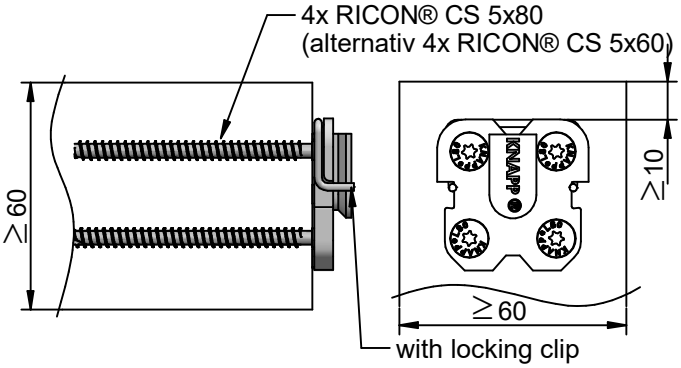

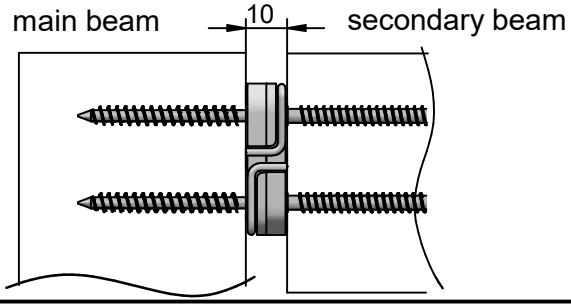

installing locking clip

1.

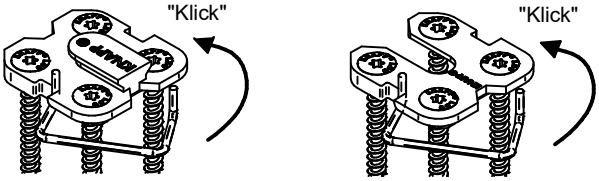

2.

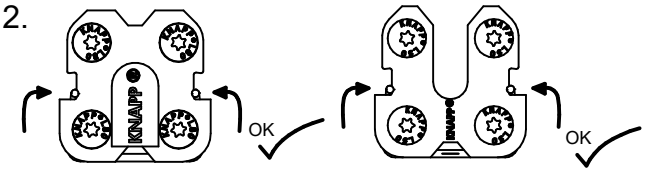

removing locking clip

1.

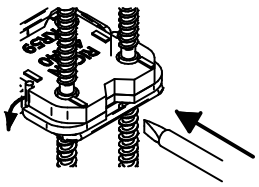

2.

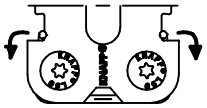

3.

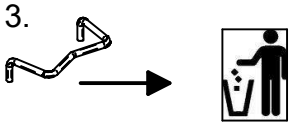

This drawing is the exclusive property of Knapp GmbH.

© Knapp GmbH. All measures in mm - Errors excepted. VERSION 01 09. 01. 2023

KNAPP® connectors.com

Notice de montage

RICON® 40/40 - A2

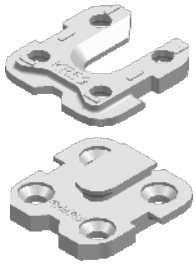

Réf. K378

ETA-10/0189

Connecteur inox pour jonctions poteau - traverse
avec Évaluation Technique Européenne (ETA)

RICON® 40/40

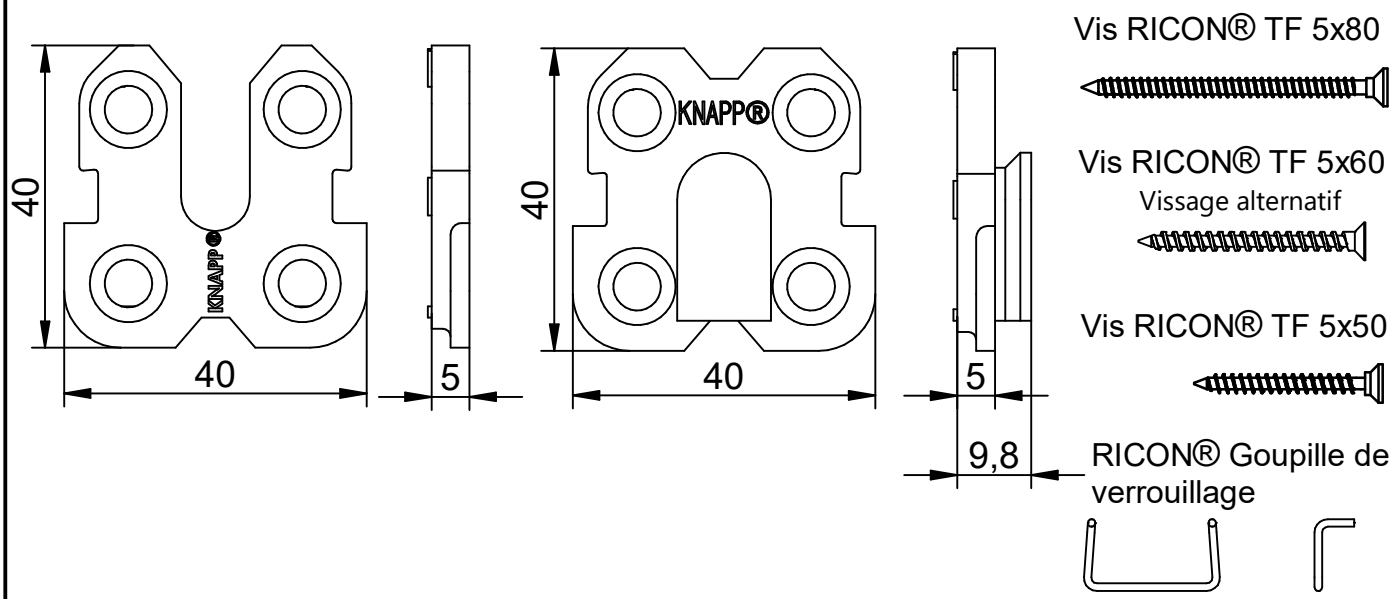

Assemblage simple **Assemblage poteau - traverse**

Détails du fraisage sur la traverse

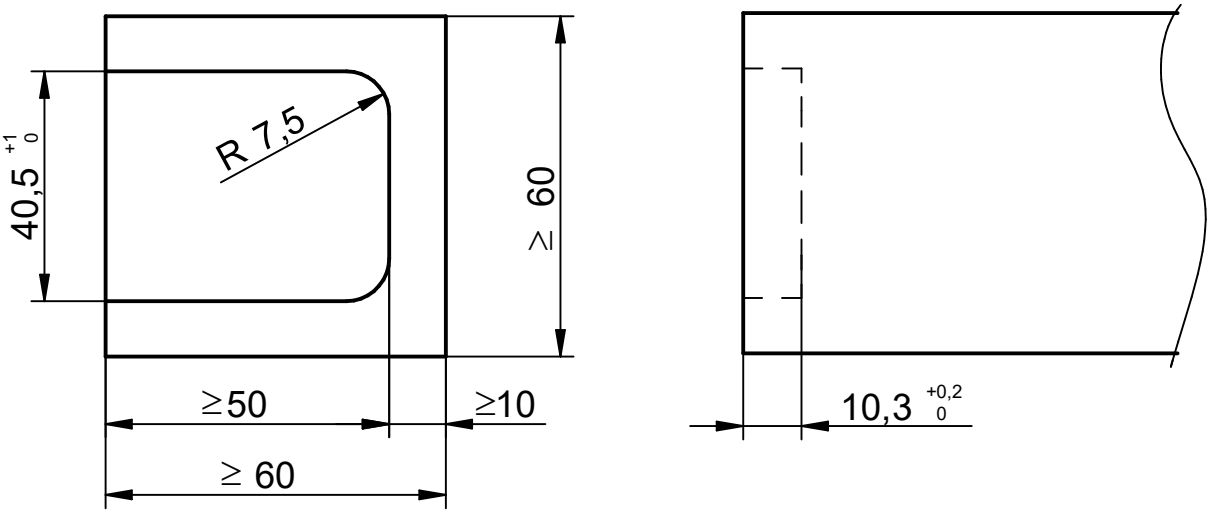

Ce dessin est la propriété de Knapp GmbH.

© Knapp GmbH. Toutes dimensions en mm - sauf erreurs, fautes d'impression ou modifications techniques. VERSION 01 09. 01. 2023

KNAPP® connectors.com

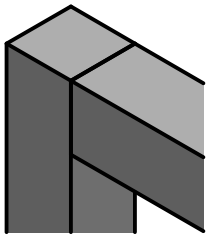

Notice de montage

RICON® 40/40 EA - A2

Assemblage simple

Réf. K378 **Mise en œuvre cachée**

Assemblage poteau - traverse

Détail du perçage sur la traverse

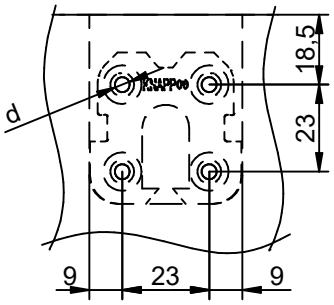

Résineux : pré-percer d...Ø 3 mm, prof. 30 mm

Feuillus : pré-percer d...Ø 3,5 mm, prof. 75 mm (pour vis TF 5x80)
pré-percer d...Ø 3,5 mm, prof. 55 mm (pour vis TF 5x60)

Détail du perçage sur le poteau

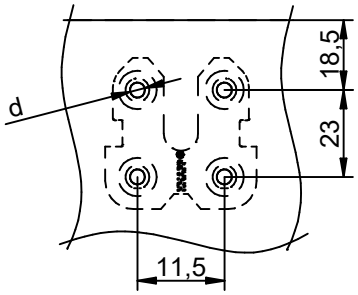

Résineux : pré-percer d...Ø 3 mm, prof. 30 mm

Feuillus : pré-percer d...Ø 3,5 mm, prof. 45 mm

Détail du vissage sur la traverse

Assemblage caché sur 3 côtés

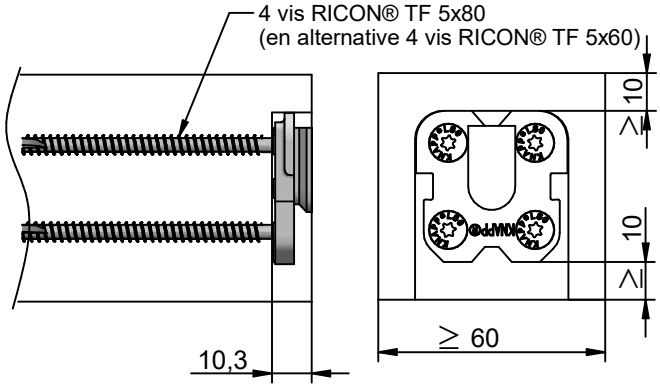

Détail du vissage sur la traverse

Assemblage caché sur 4 côtés

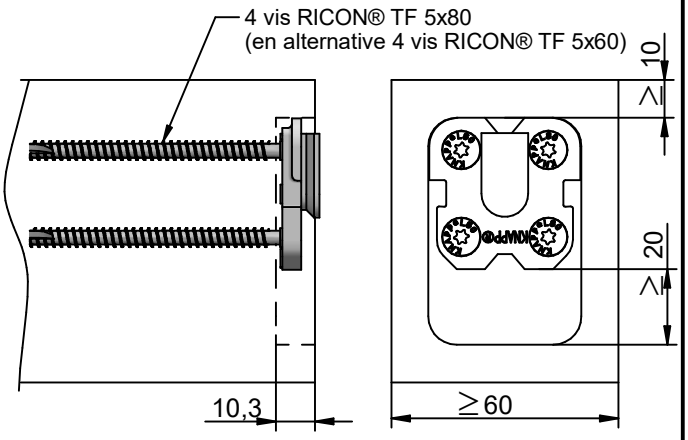

Détail du vissage sur le poteau

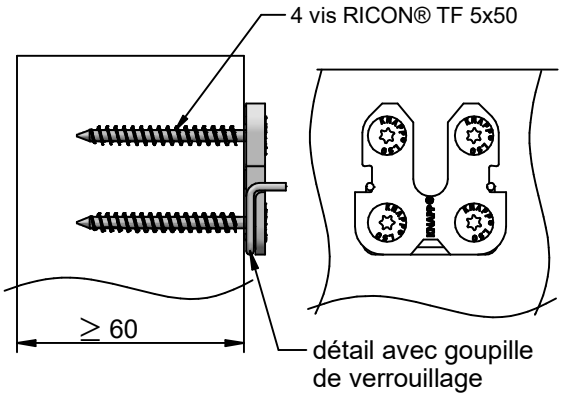

Mettre la goupille en place

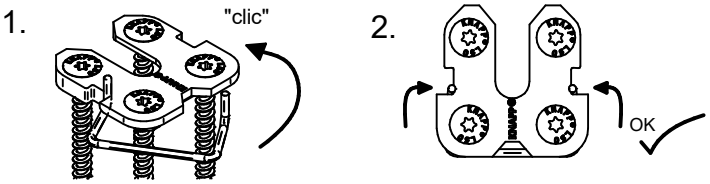

Déverrouiller la goupille

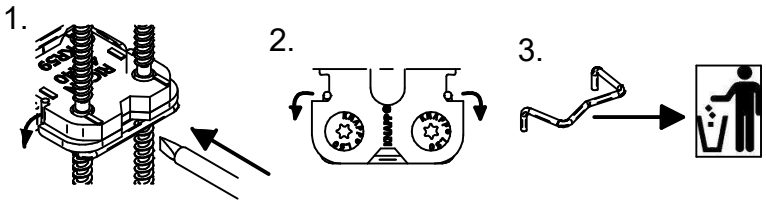

Ce dessin est la propriété de Knapp GmbH.

© Knapp GmbH. Toutes dimensions en mm - sauf erreurs, fautes d'impression ou modifications techniques. VERSION 01 09. 01. 2023

KNAPP® connectors.com

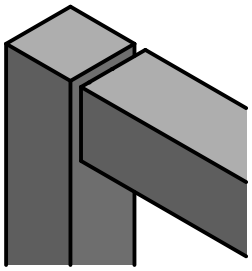

Réf. K378

Notice de montage

RICON® 40/40 EA - A2

Assemblage simple

Mise en œuvre visible

Assemblage poteau - traverse

Détail du perçage sur la traverse

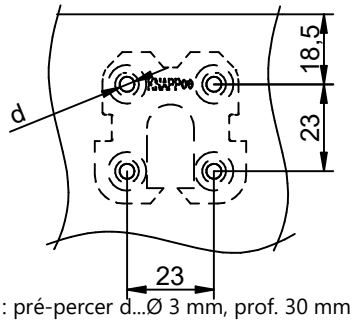

Résineux : pré-percer d...Ø 3 mm, prof. 30 mm

Feuillus : pré-percer d...Ø 3,5 mm, prof. 75 mm (pour vis TF 5x80)
pré-percer d...Ø 3,5 mm, prof. 55 mm (pour vis TF 5x60)

Détail du perçage sur le poteau

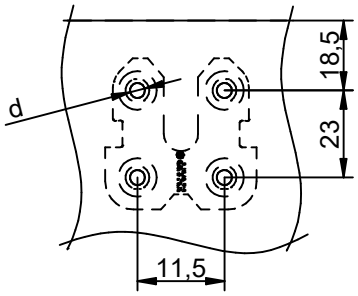

Résineux : pré-percer d...Ø 3 mm, prof. 30 mm

Feuillus : pré-percer d...Ø 3,5 mm, prof. 45 mm

Détail du vissage sur la traverse

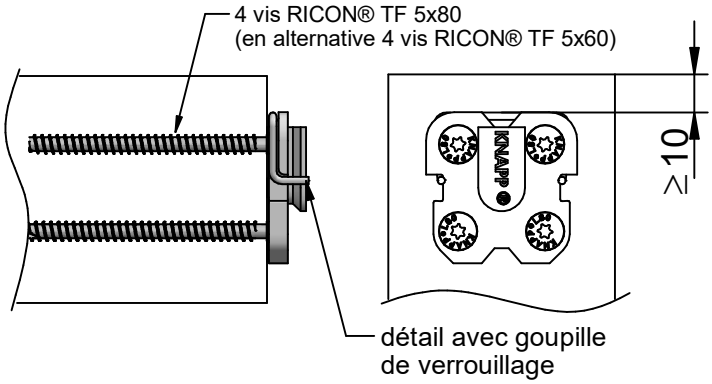

Détail du vissage sur le poteau

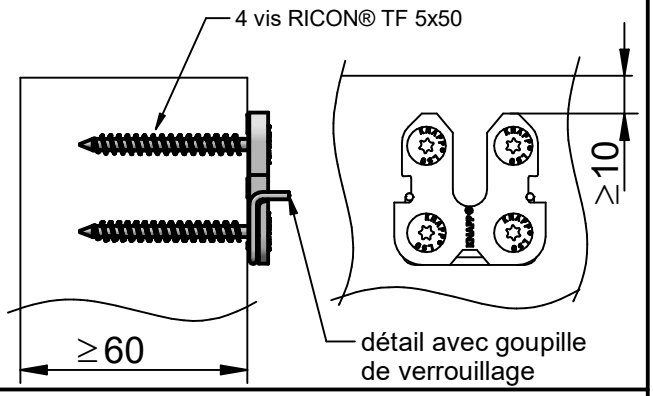

Assemblage monté :

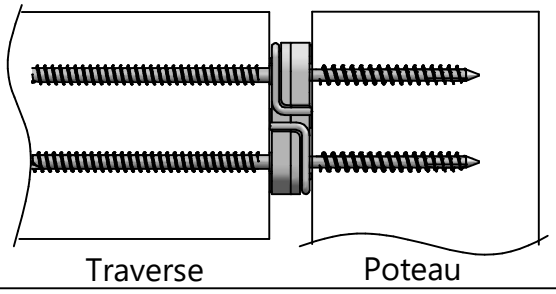

Mettre la goupille en place

1.

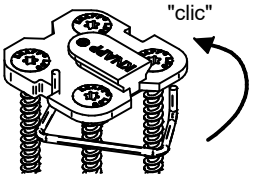

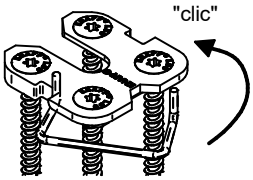

2.

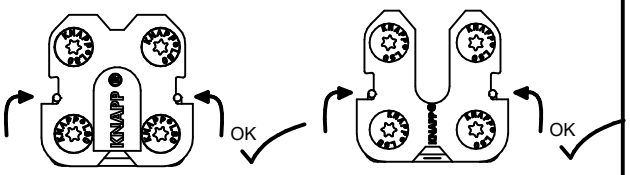

Déverrouiller la goupille

1.

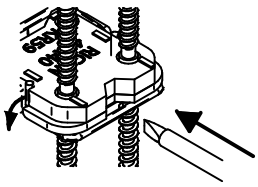

2.

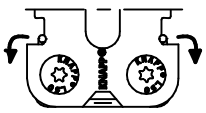

3.

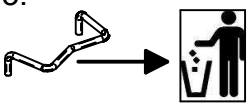

Ce dessin est la propriété de Knapp GmbH.

© Knapp GmbH. Toutes dimensions en mm - sauf erreurs, fautes d'impression ou modifications techniques. VERSION 01 09. 01. 2023

KNAPP® connectors.com

Notice de montage

RICON® 40/40 - A2

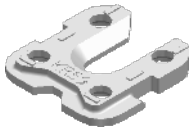

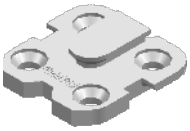

Réf. K378

ETA-10/0189

Connecteur inox pour jonctions poutre principale - secondaire
avec Évaluation Technique Européenne (ETA)

RICON® 40/40

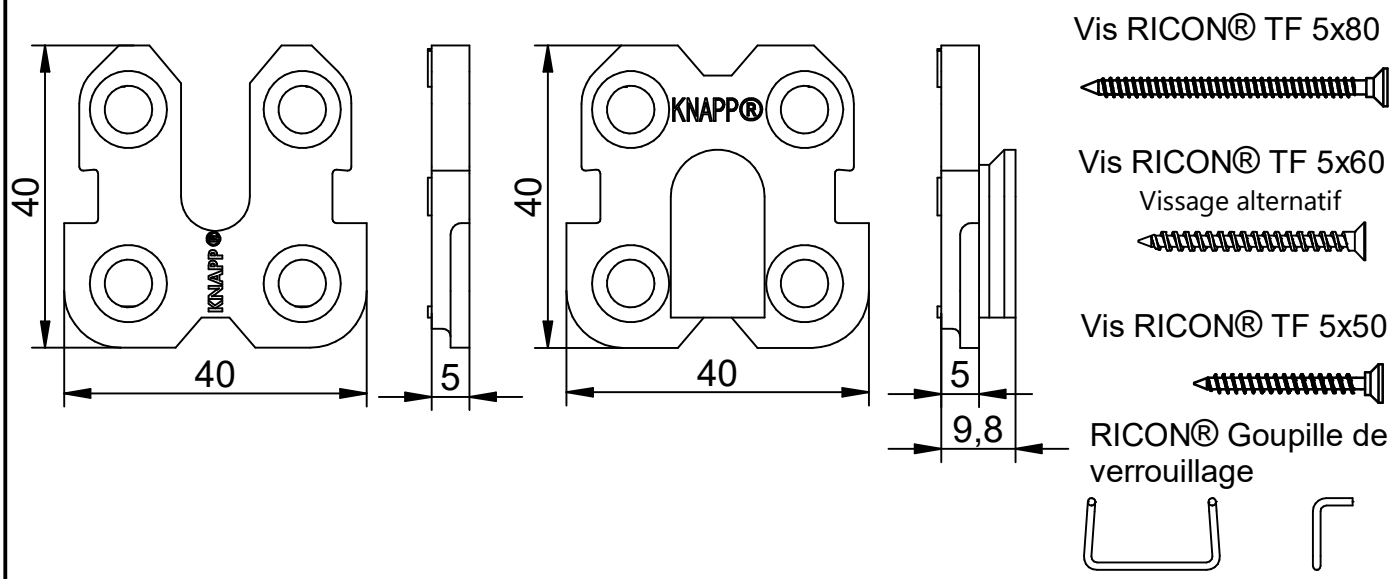

Assemblage simple **Assemblage poutre principale - secondaire**

Détails du fraisage poutre principale

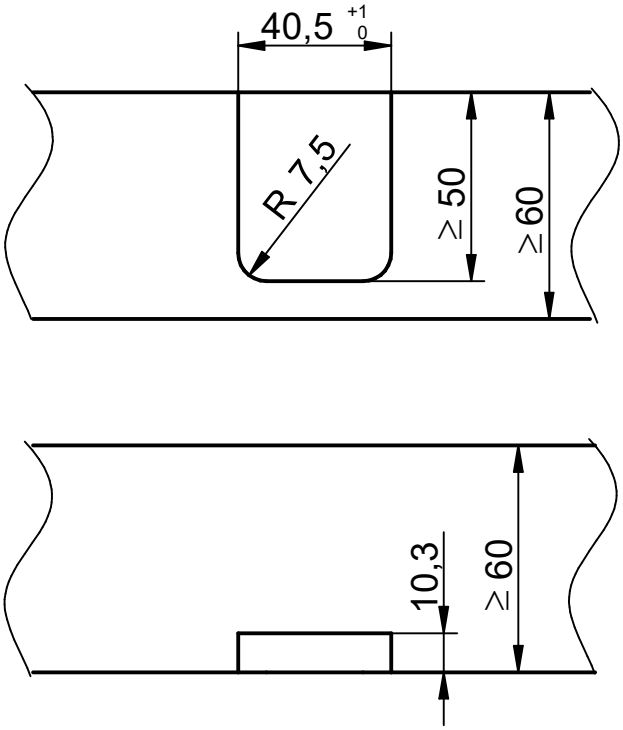

Ce dessin est la propriété de Knapp GmbH.

© Knapp GmbH. Toutes dimensions en mm - sauf erreurs, fautes d'impression ou modifications techniques. VERSION 01 09. 01. 2023

KNAPP® connectors.com

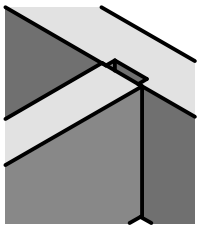

Notice de montage

RICON® 40/40 EA - A2

Assemblage simple

Réf. K378 **Mise en œuvre cachée** **Assemblage poutre principale - secondaire**

Détail du perçage sur la poutre principale

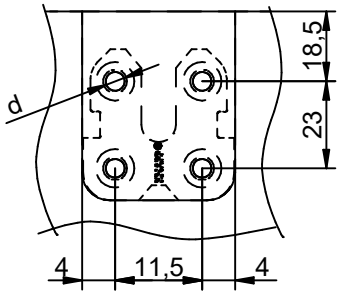

Résineux : pré-percer d...Ø 3 mm, prof. 30 mm

Feuillus : pré-percer d...Ø 3,5 mm, prof. 45 mm

Détail du perçage sur la poutre secondaire

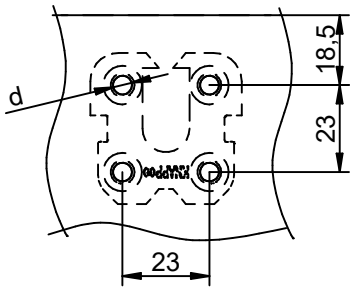

Résineux : pré-percer d...Ø 3 mm, prof. 30 mm

Feuillus : pré-percer d...Ø 3,5 mm, prof. 75 mm (pour vis TF 5x80)
pré-percer d...Ø 3,5 mm, prof. 55 mm (pour vis TF 5x60)

Détail du vissage sur la poutre principale (P.P.)

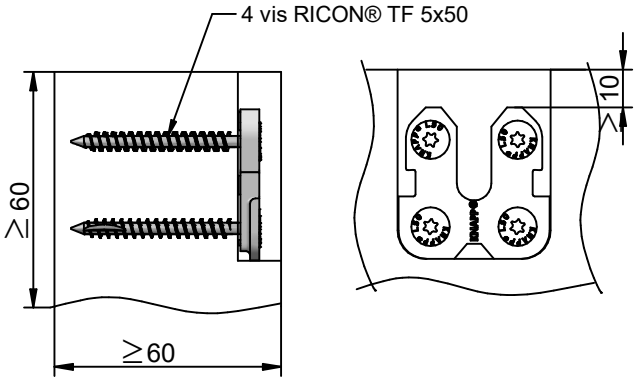

Détail du vissage sur la poutre secondaire (P.S.)

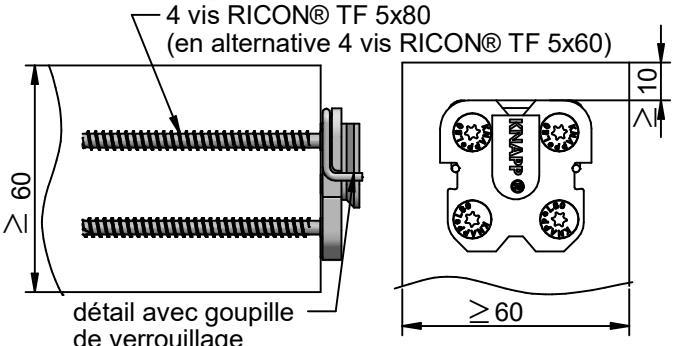

Détails du fraisage sur P.S. pour un assemblage caché sur 3 côtés

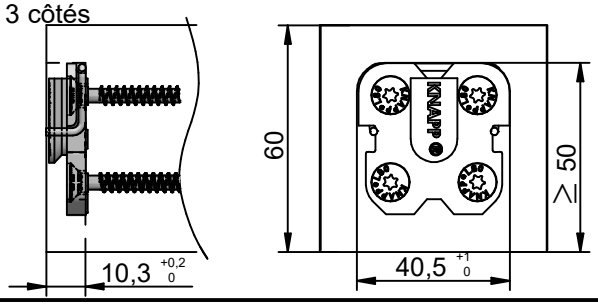

Assemblage monté :

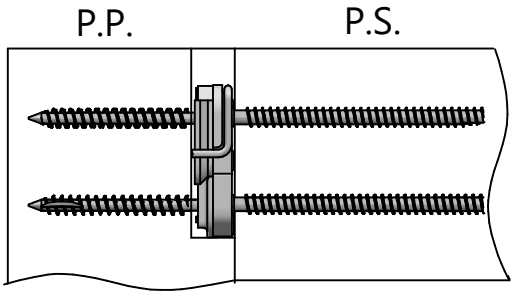

Mettre la goupille en place

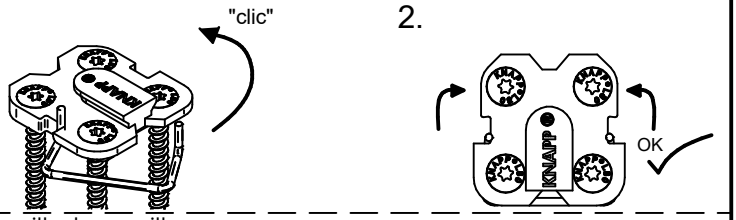

Déverrouiller la goupille

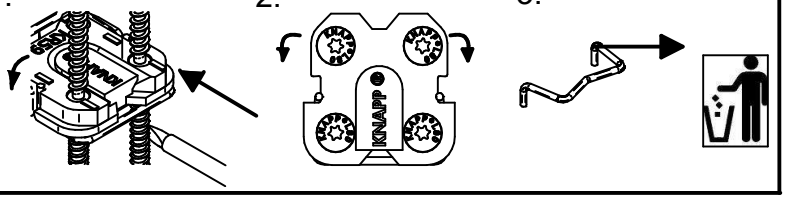

Ce dessin est la propriété de Knapp GmbH.

© Knapp GmbH. Toutes dimensions en mm - sauf erreurs, fautes d'impression ou modifications techniques. VERSION 01 09. 01. 2023

KNAPP® connectors.com

Notice de montage

RICON® 40/40 EA - A2

Assemblage simple

Réf. K378 **Mise en œuvre visible** **Assemblage poutre principale - secondaire**

Détail du perçage sur la poutre principale

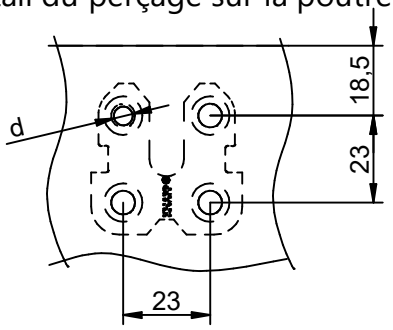

Résineux : pré-percer d...Ø 3 mm, prof. 30 mm

Feuillus : pré-percer d...Ø 3,5 mm, prof. 45 mm

Détail du perçage sur la poutre secondaire

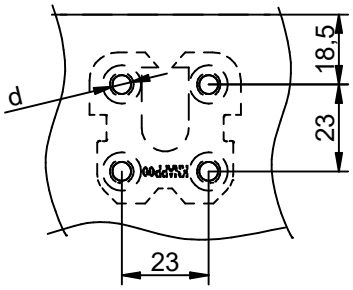

Résineux : pré-percer d...Ø 3 mm, prof. 30 mm

Feuillus : pré-percer d...Ø 3,5 mm, prof. 75 mm (pour vis TF 5x80)
pré-percer d...Ø 3,5 mm, prof. 55 mm (pour vis TF 5x60)

Détail du vissage sur la poutre principale (P.P.)

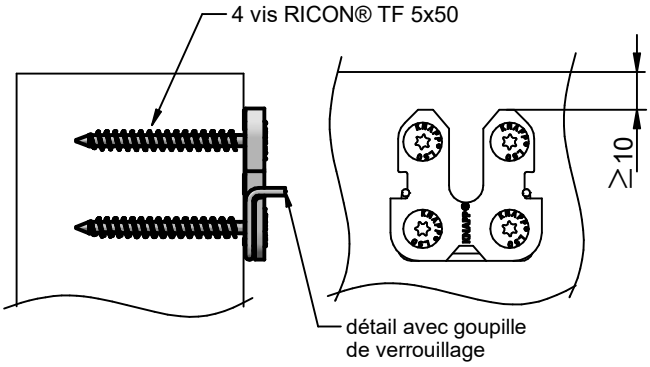

Détail du vissage sur la poutre secondaire (P.S.)

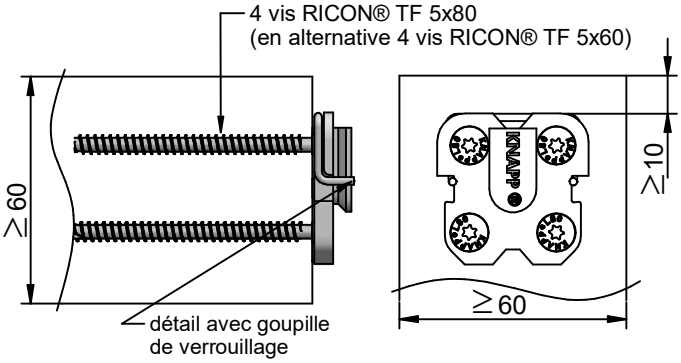

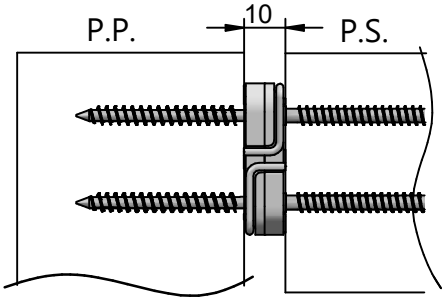

Mettre la goupille en place

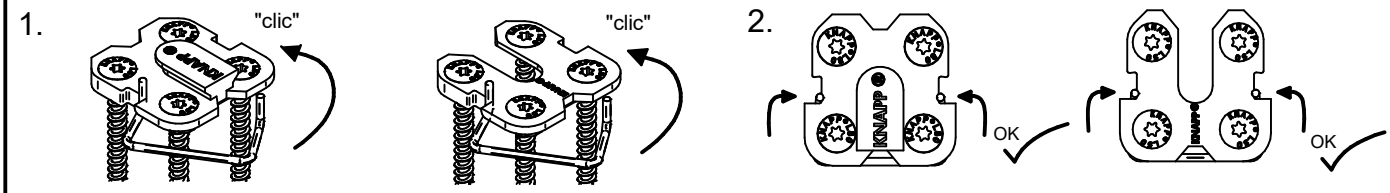

Déverrouiller la goupille

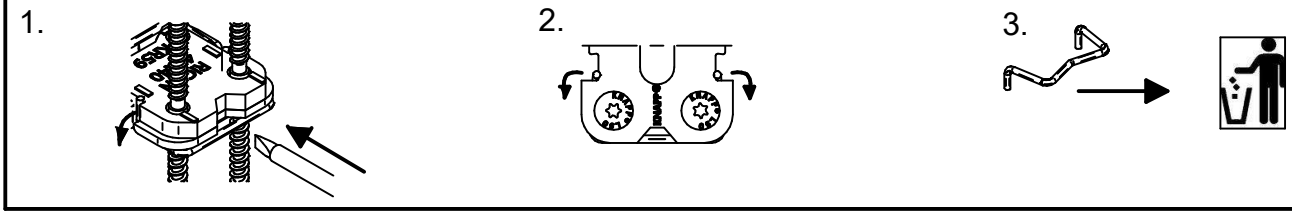

Ce dessin est la propriété de Knapp GmbH.

© Knapp GmbH. Toutes dimensions en mm - sauf erreurs, fautes d'impression ou modifications techniques. VERSION 01 09. 01. 2023

KNAPP® connectors.com

KNAPP®
connectors.com

Knapp GmbH ▮ Wassergasse 31 ▮ A-3324 Euratsfeld ▮ Tel.: +43 (0)7474 / 799 10 ▮ Fax: +43 (0)7474 / 799 10 99
Knapp GmbH ▮ Vertrieb Deutschland ▮ Föhrenweg 1 ▮ D-85591 Vaterstetten ▮ Tel.: +49 (0)8106 / 99 55 99 0 ▮ Fax: +49 (0)8106 / 99 55 99 20 ▮ E-Mail: info@knapp-verbinder.com
Knapp GmbH ▮ Distribution France et pays francophones ▮ 20 Rue des Fleurs ▮ F - 67880 Innenheim Tel. : +33 (0)3 88 48 17 87▮
E-Mail : france@knapp-connectors.com